storch
Kamine GmbH

NOBLESSE SE acier

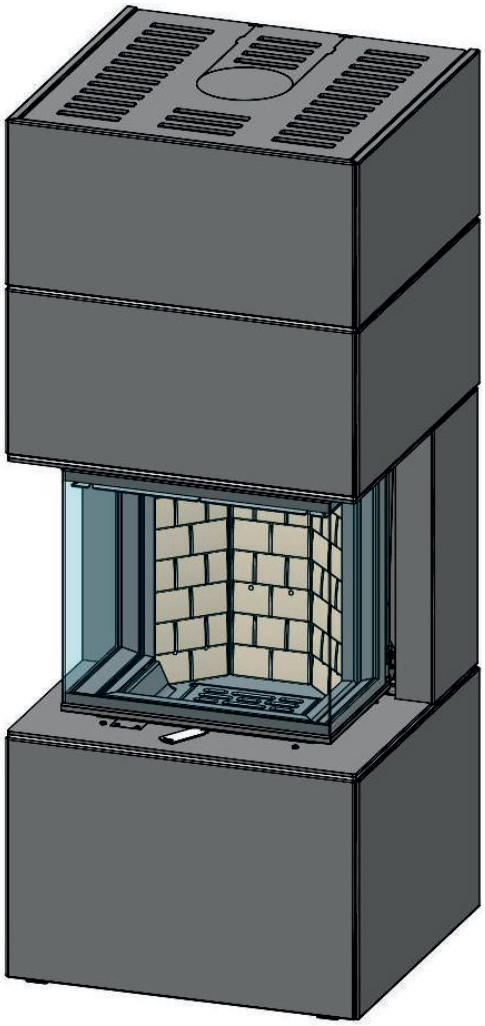

DE
EN
FR
IT
CZ
SK
PL
RU

DE

Auspacken und Installation	04
Verdrahtungsmöglichkeiten	06
AIRBOX	08
Anhängen von Gewichten	10
Griff Zubehör	11
Akkumulation	13
Die Tür balancieren	16
Schamottekammer	20
Luftregulierung	24
Zubehör - Blech stahl	26
Das Türglas reinigen	37

EN

Unpacking and Installation	04
Wiring options	06
AIRBOX	08
Attachment of weights	10
Handle accessories	11
Accumulation	13
Balancing the door	16
Chamotte chamber	20
Air regulation	24
Accessories - Sheet steel	26
Cleaning the door glass	37

FR

Déballage et Installation	04
Options de câblage	06
AIRBOX	08
Attachement de poids	10
Poignée accessoires	11
Accumulation	13
Equilibrer la porte	16
Chambre de chamotte	20
Régulation d'air	24
Accessoires - Tôle d'acier	26
Nettoyage de la vitre de la porte	37

IT

Disimballaggio e Installazione	04
Opzioni di cablaggio	06
AIRBOX	08
Attaccamento dei pesi	10
Gestire gli accessori	11
Accumulazione	13
Bilanciare la porta	16
Camera di Chamotte	20
Regolazione aria	24
Accessori - Lamiera d'acciaio	26
Pulizia del vetro della porta	37

CZ

Vybalení a Instalace	04
Možnosti zapojení	06
AIRBOX	08
Aretace závaží	10
Příslušenství madlo	11
Akumulace	13
Dovážení dveří	16
Šamotová komora	20
Regulace vzduchu	24
Příslušenství - Plech	26
Čištění skla dveří	37

SK

Vybalenie a Inštalácia	04
Možnosti zapojenia	06
AIRBOX	08
Aretace závažia	10
Príslušenstvo madlo	11
Akumulácia	13
Vyvažovanie dverí	16
Šamotová komora	20
Regulácia vzduchu	24
Príslušenstvo - Plech	26
Čištění skla dverí	37

PL

Rozpakowywanie i Instalacja	04
Opcje okablowania	06
AIRBOX	08
Przyłączanie ciężarów	10
Obsługuj akcesoria	11
Akumulacja	13
Równoważenie drzwi	16
Komora szamotowa	20
Regulacja powietrza	24
Akcesoria - Metal	26
Czyszczenie szyby drzwi	37

RU

Распаковка и установка	04
Варианты подключения	06
AIRBOX	08
Прикрепление весов	10
Ручные аксессуары	11
накопление	13
Балансировка двери	16
Шамотная камера	20
Регулирование воздуха	24
принадлежности - Листовой металл	26
Очистка дверного стекла	37

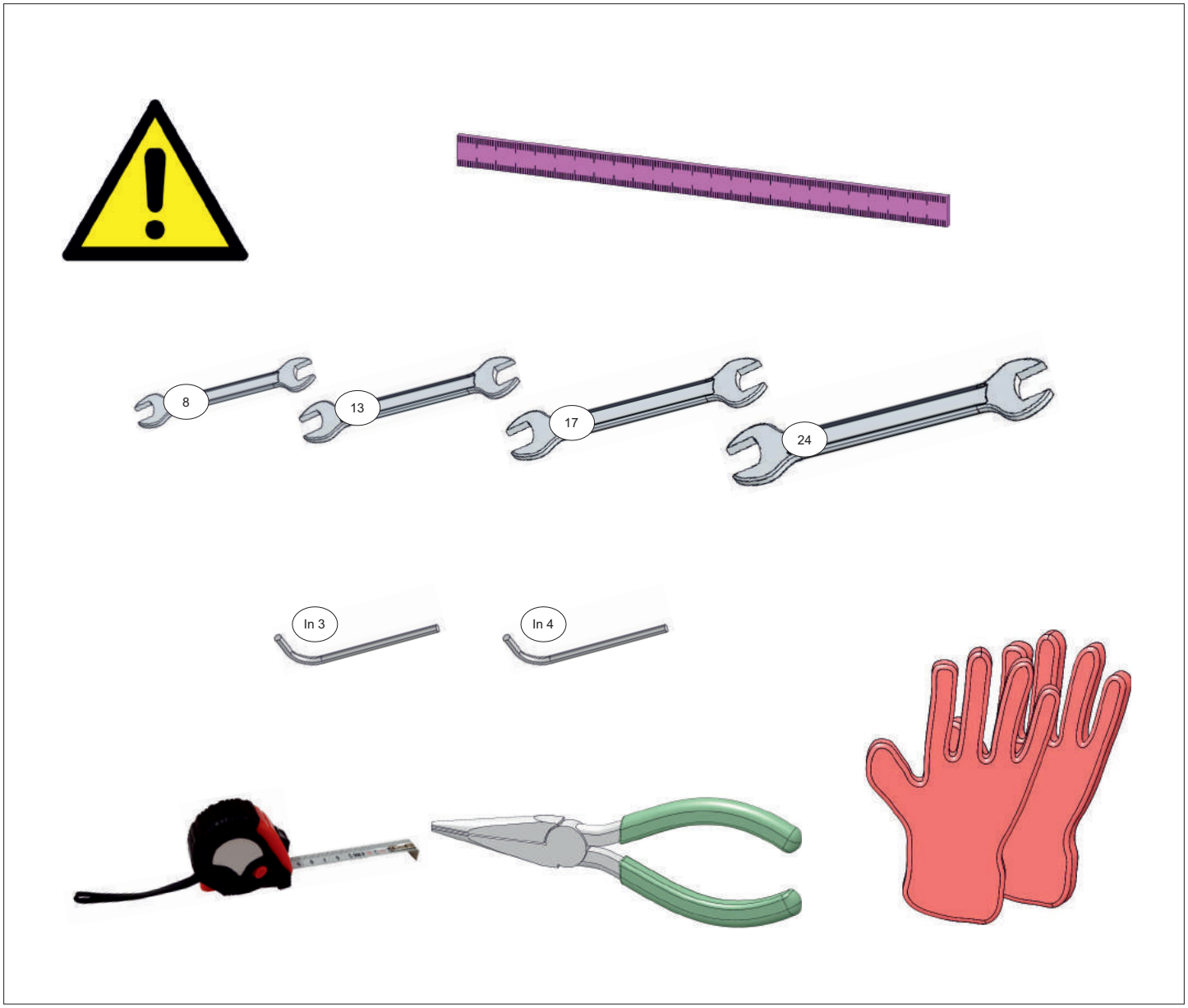

DE Zur Beachtung: Verwenden Sie bei der Installation Handschuhe!

EN Warning: Use gloves when installing!

FR Avertissement: Utilisez des gants lors de l'installation!

IT Avviso: Usa i guanti durante l'installazione!

CZ Upozornění : Při instalaci používejte rukavice!

SK Upozornenie: Pri inštalácii používajte rukavice!

PL Ostrzeżenie: Używaj rękawic podczas instalacji!

RU Предупреждение: При установке используйте перчатки!

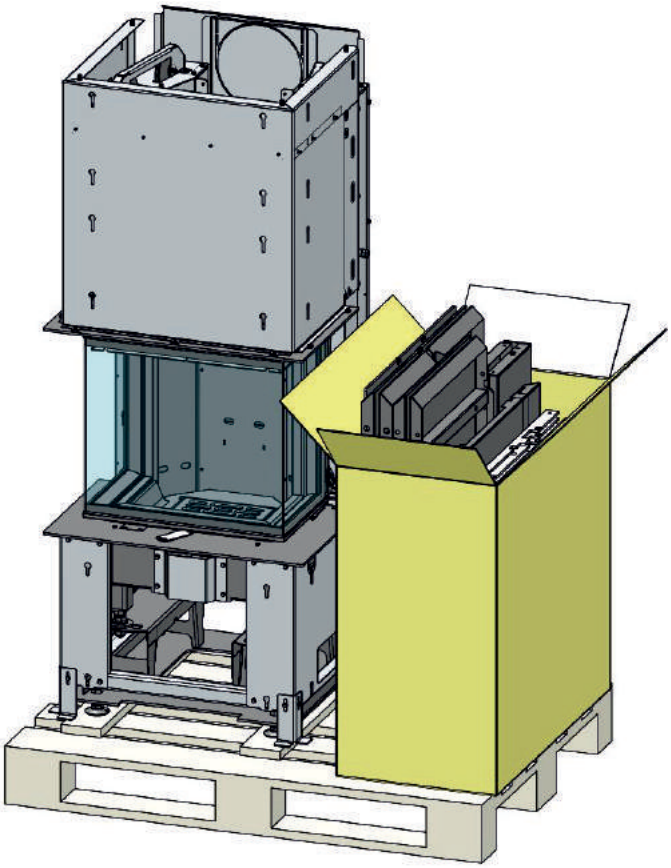

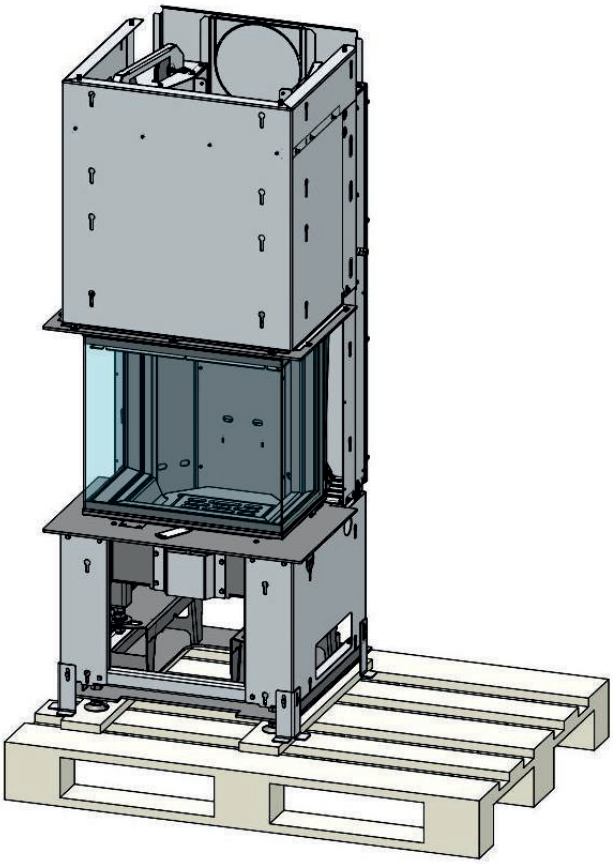

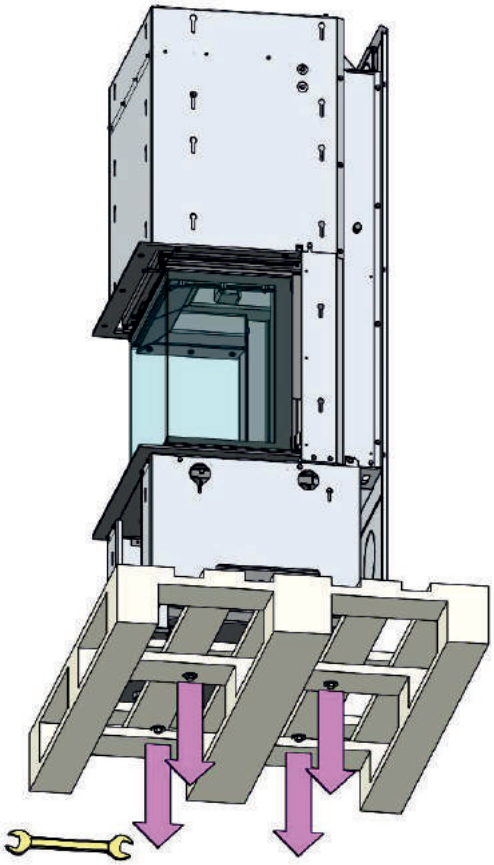

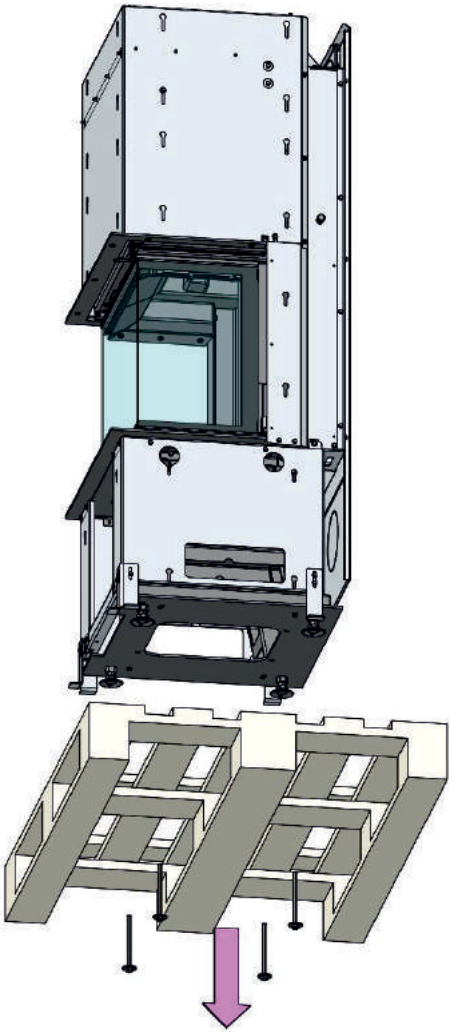

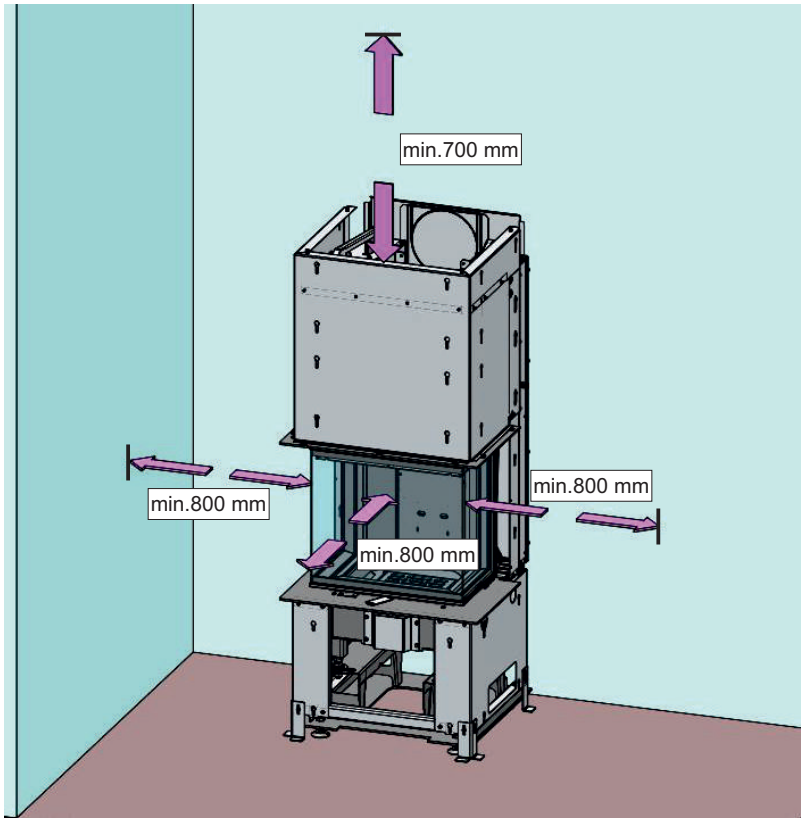
min.700 mm
min.800 mm
min.800 mm
min.800 mm

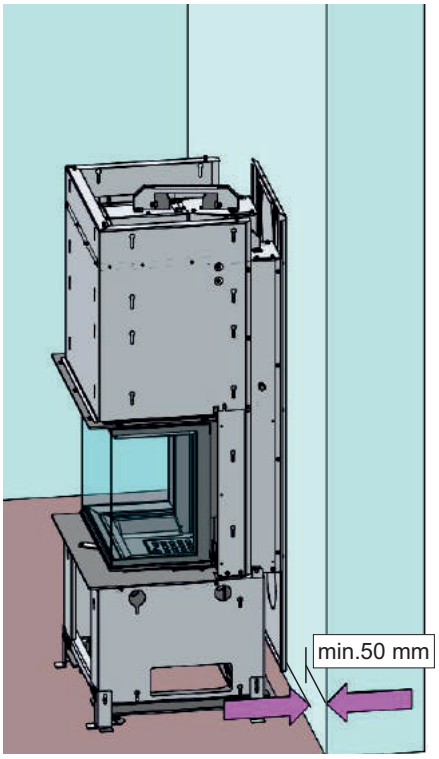
min.50 mm

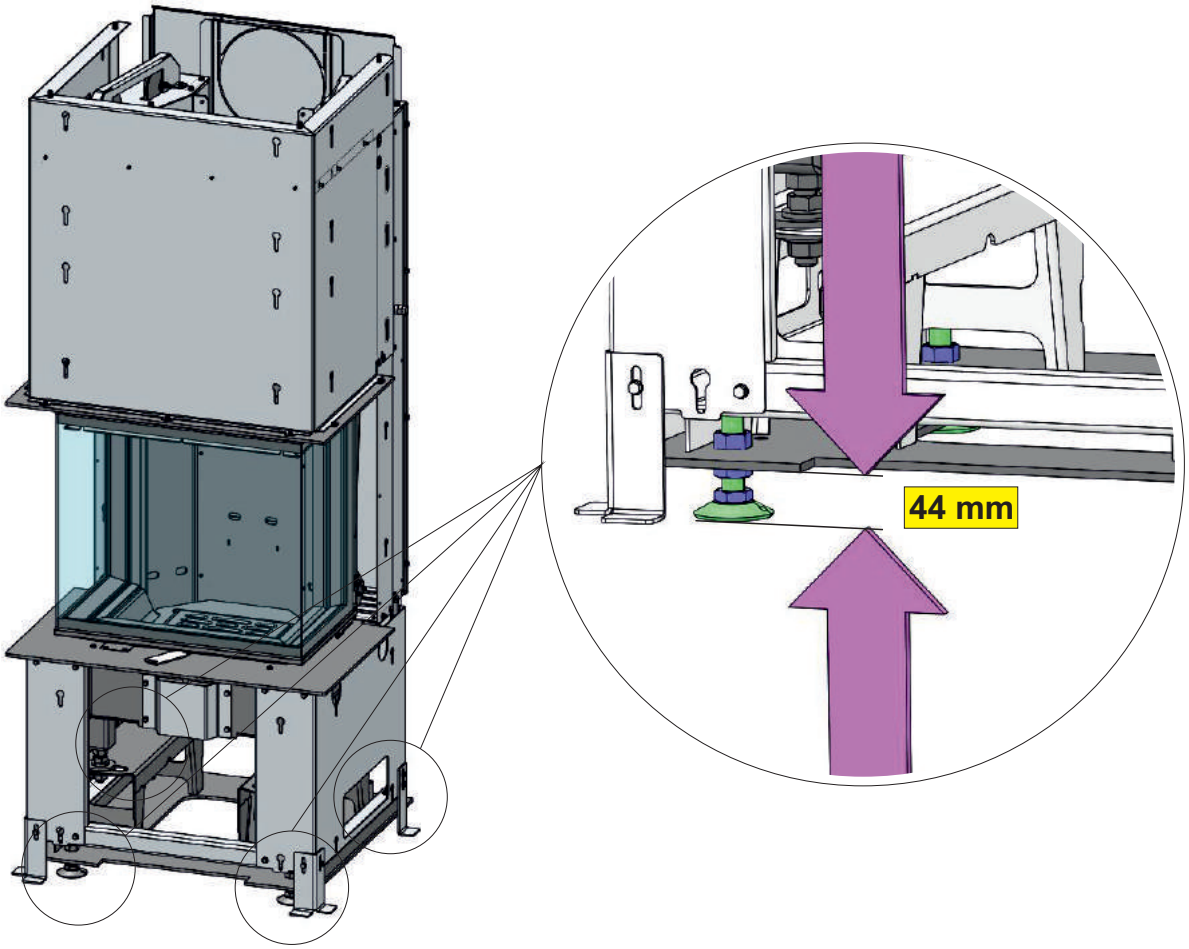
44 mm

DE Verdrahtungsmöglichkeiten

EN Wiring options

FR Options de câblage

IT Opzioni di cablaggio

CZ Možnosti zapojení

SK Možnosti zapojenia

PL Opcje okablowania

RU Варианты подключения

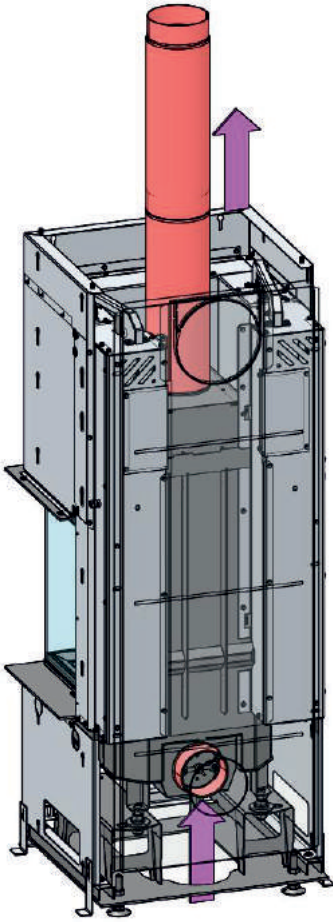

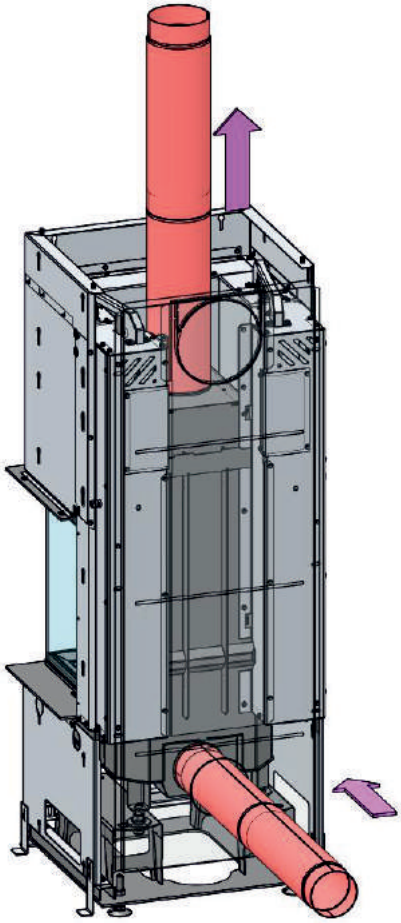

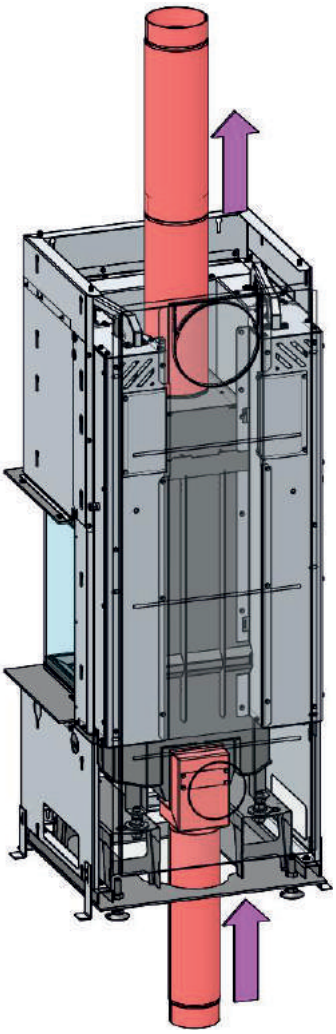

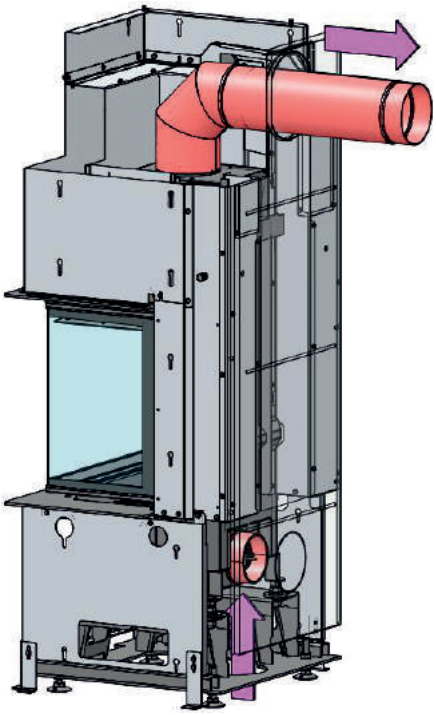

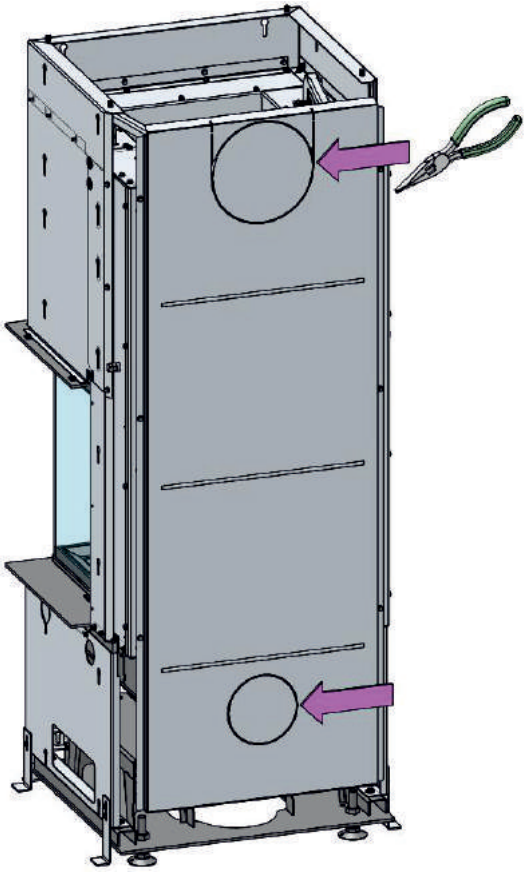

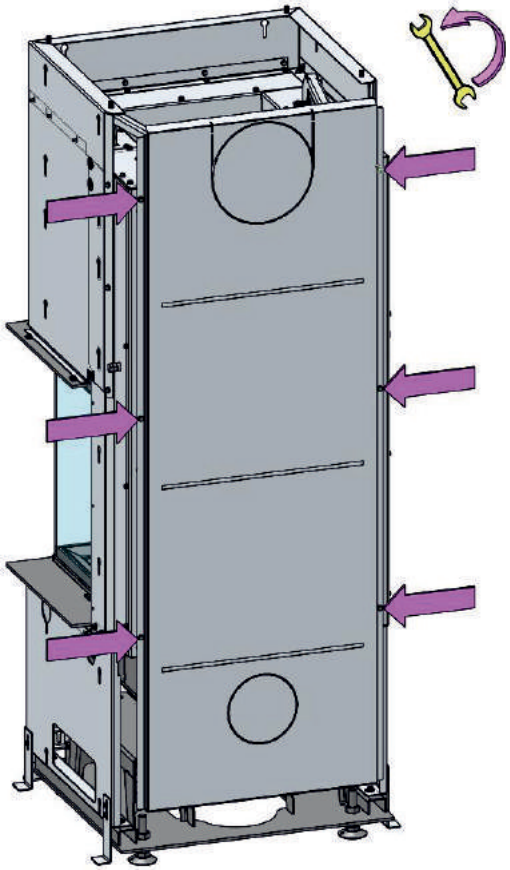

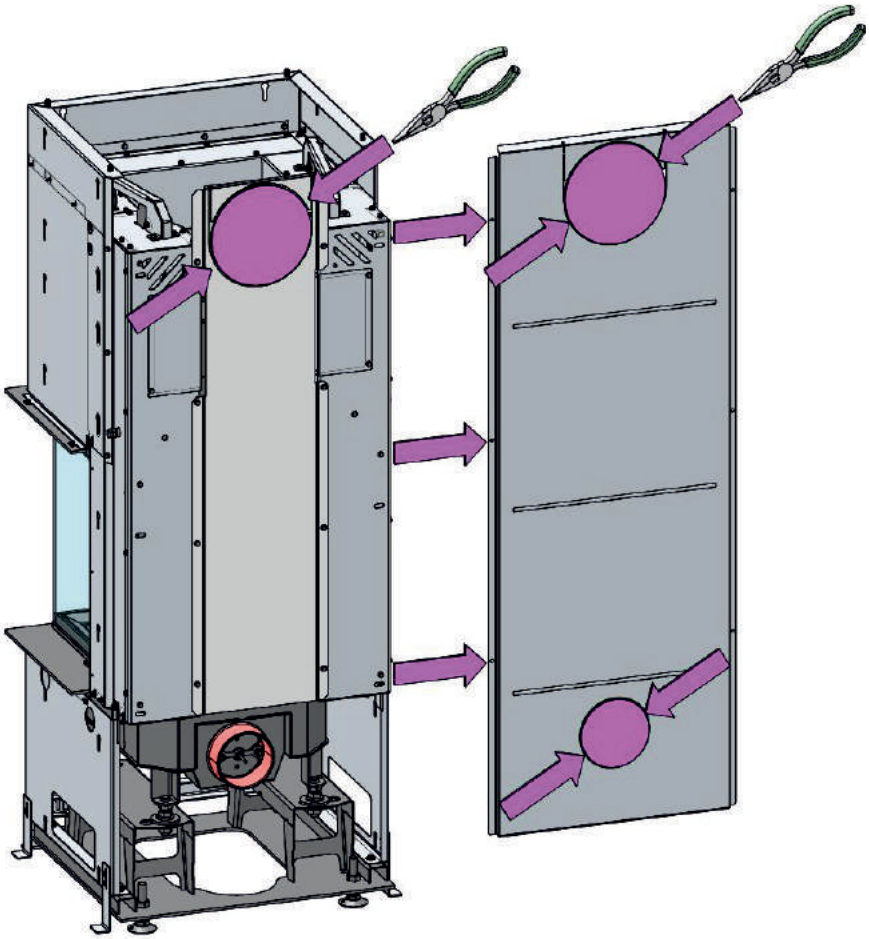

DE AIRBOX

EN AIRBOX

FR AIRBOX

IT AIRBOX

CZ AIRBOX

SK AIRBOX

PL AIRBOX

RU AIRBOX

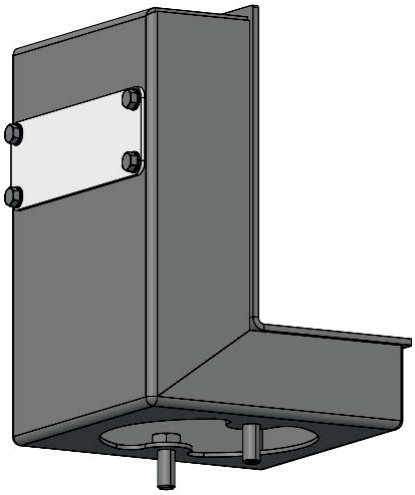

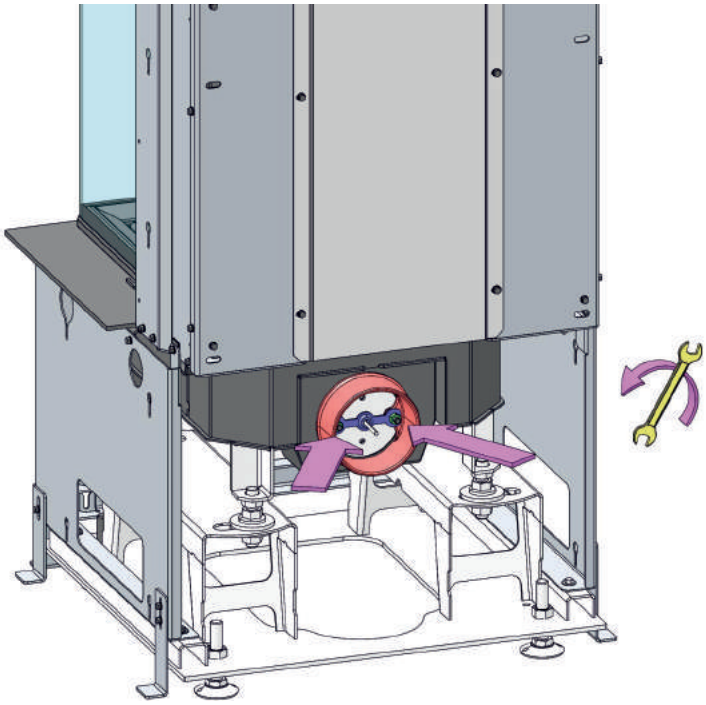

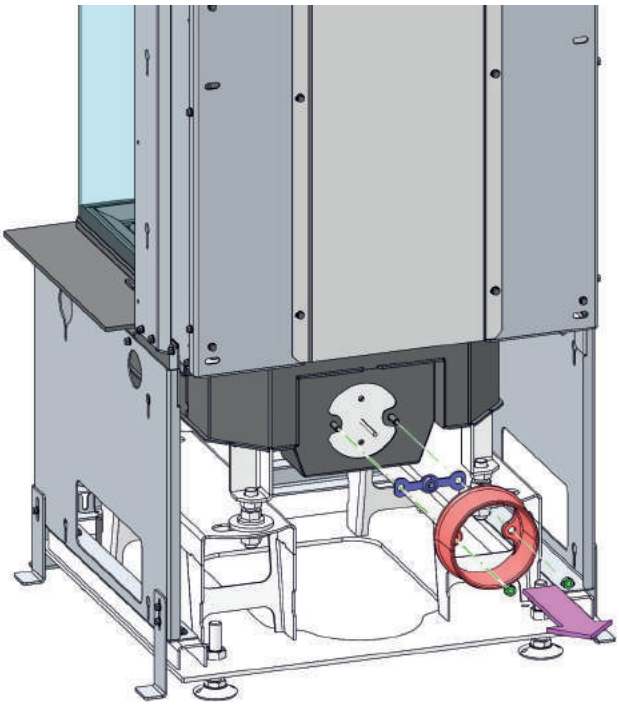

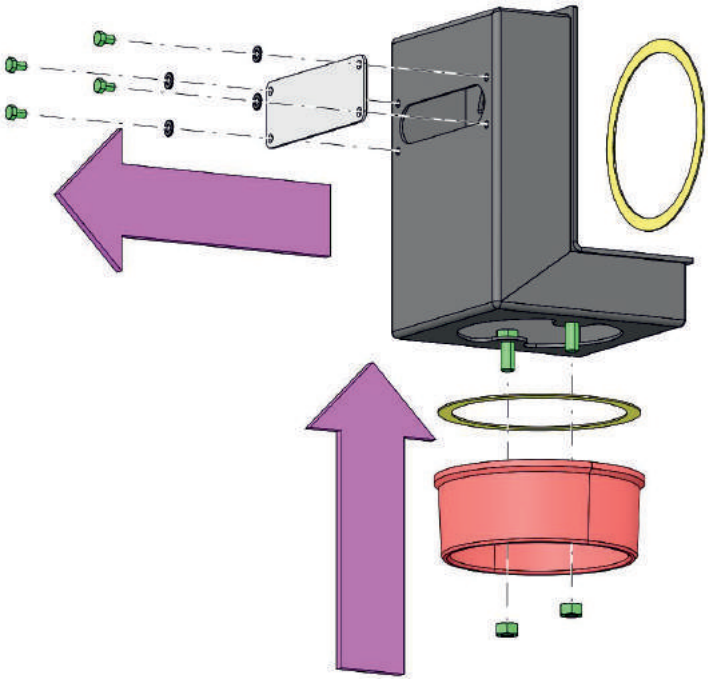

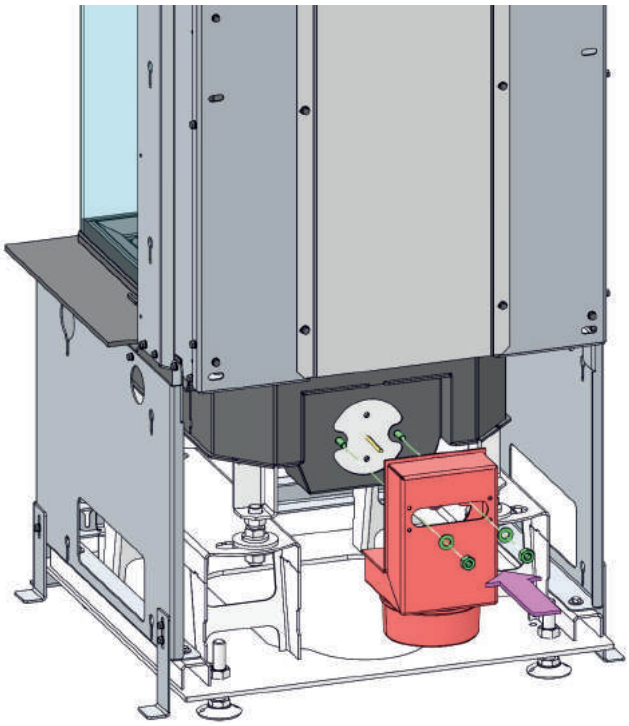

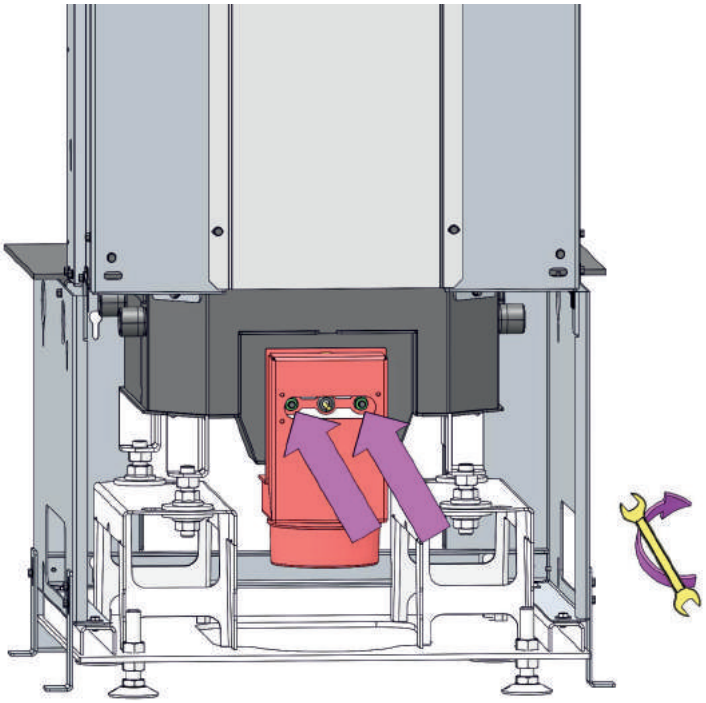

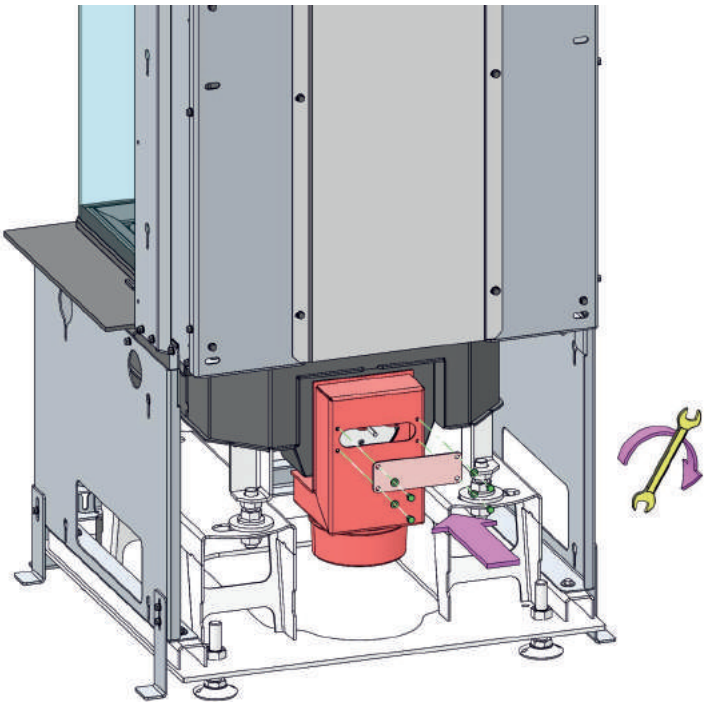

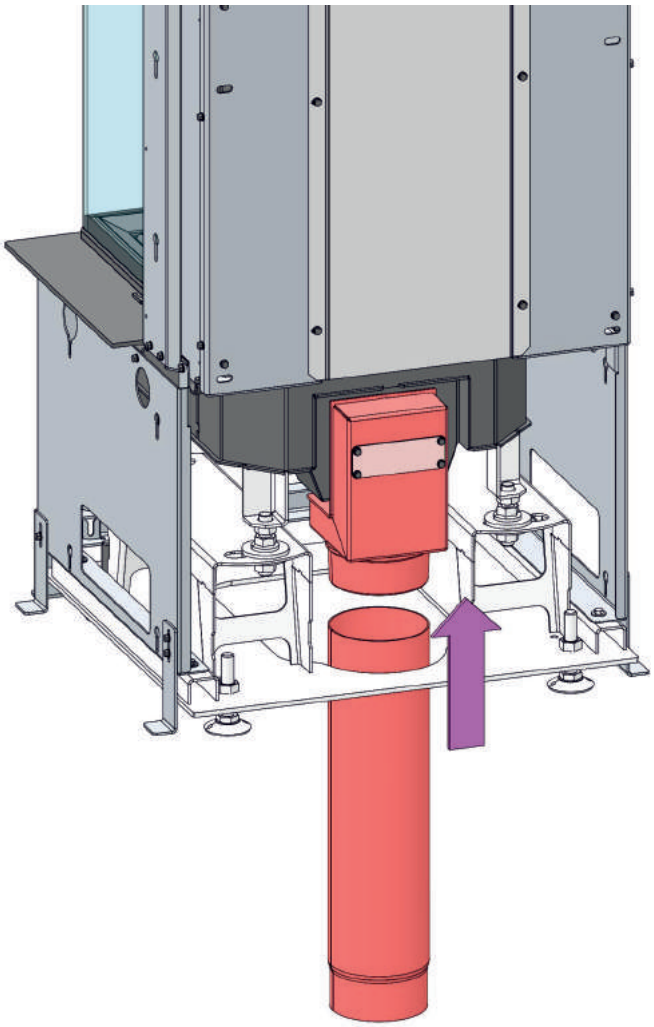

DE Anhängen von Gewichten

EN Attachment of weights

FR Attachement de poids

IT Attaccamento dei pesi

CZ Aretace závaží

SK Aretace závažia

PL Przyłączanie ciężarów

RU Прикрепление весов

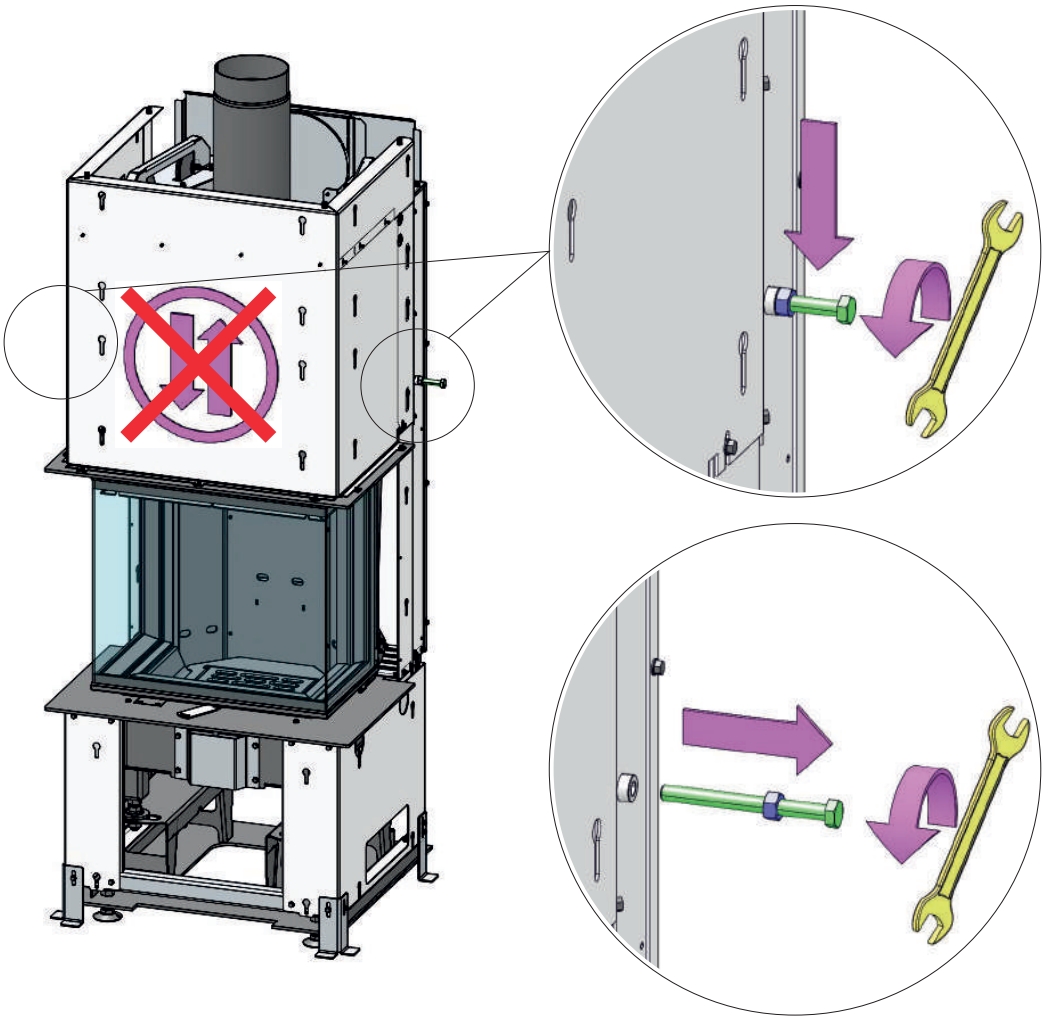

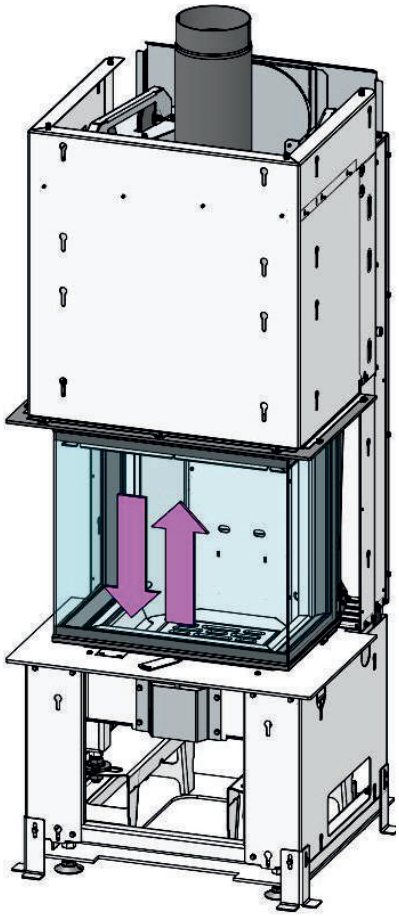

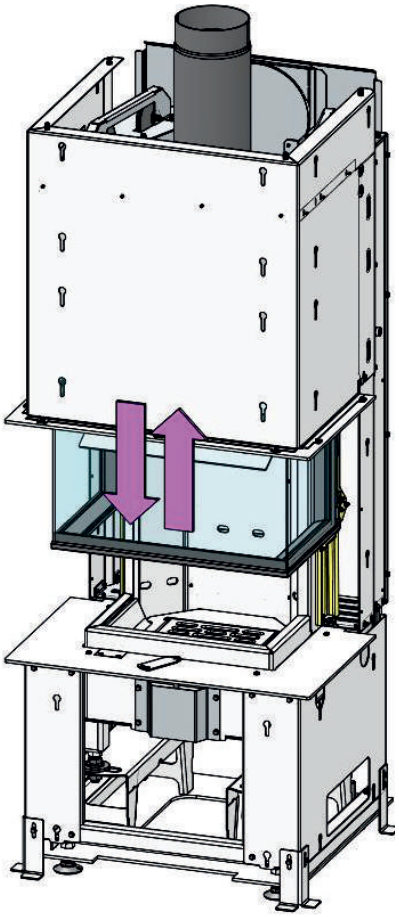

DE Griff Zubehör

EN Handle accessories

FR Poignée accessoires

IT Gestire gli accessori

CZ Příslušenství madlo

SK Príslušenstvo madlo

PL Obsługuj akcesoria

RU Ручные аксессуары

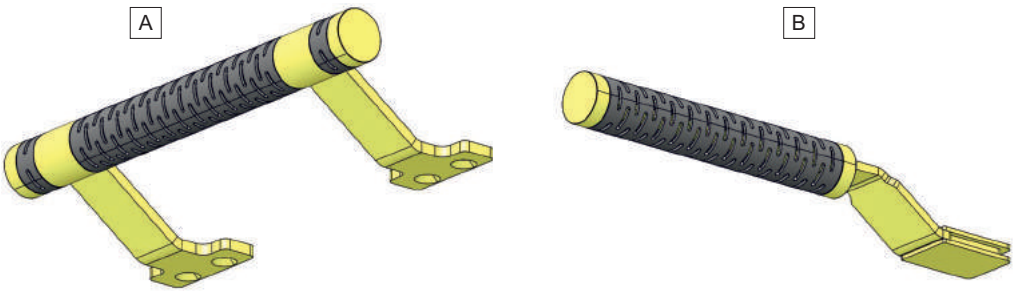

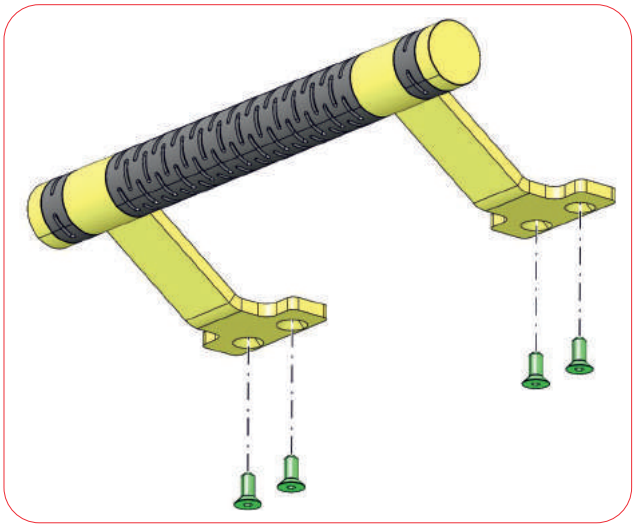

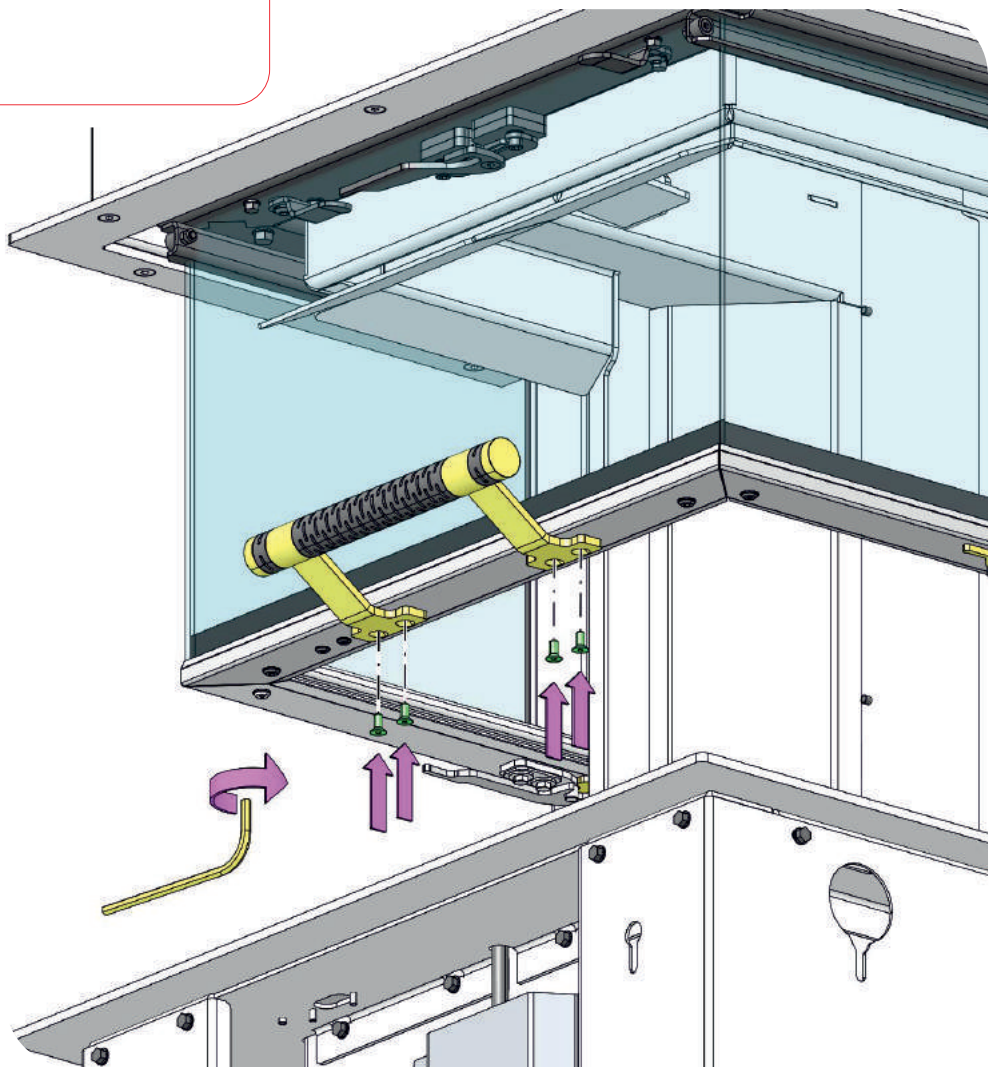

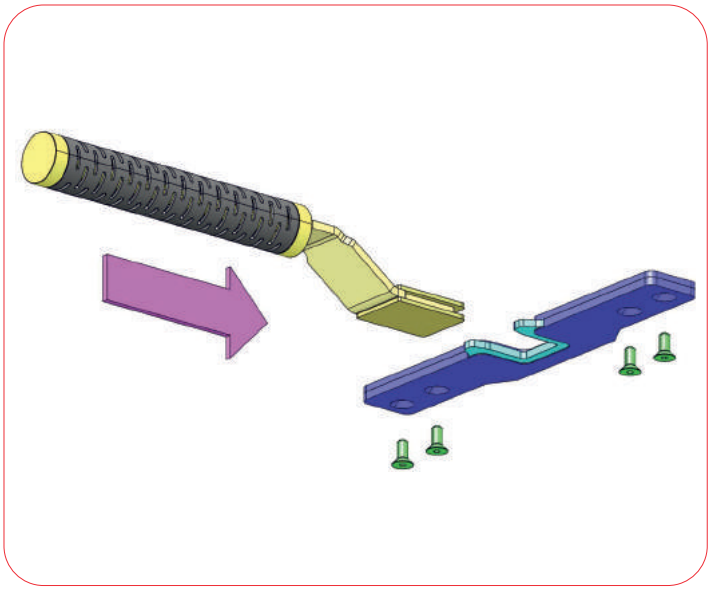

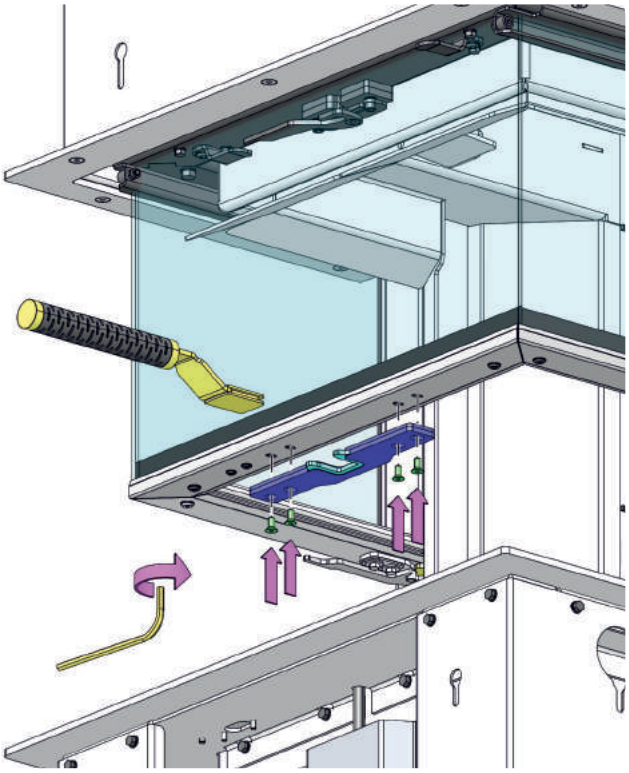

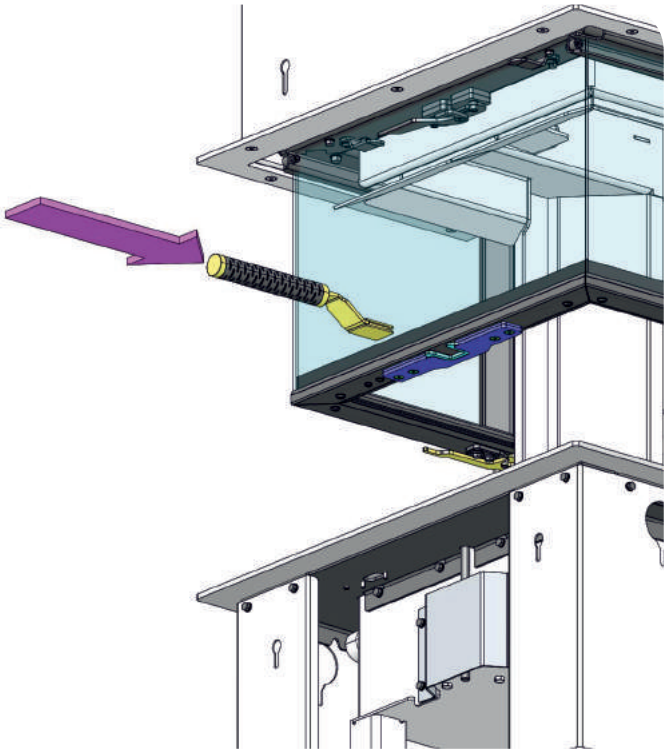

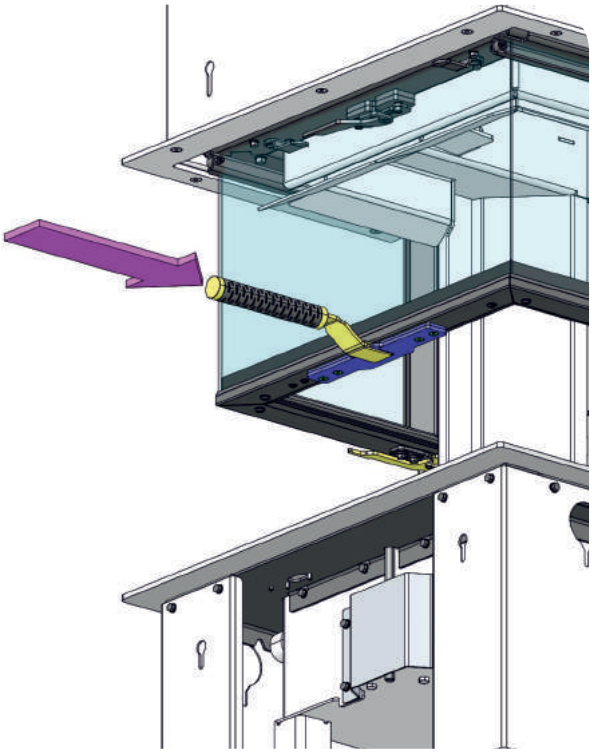

DE Akkumulation

EN Accumulation

FR Accumulation

IT Accumulazione

CZ Akumulace

SK Akumulácia

PL Akumulacja

RU накопление

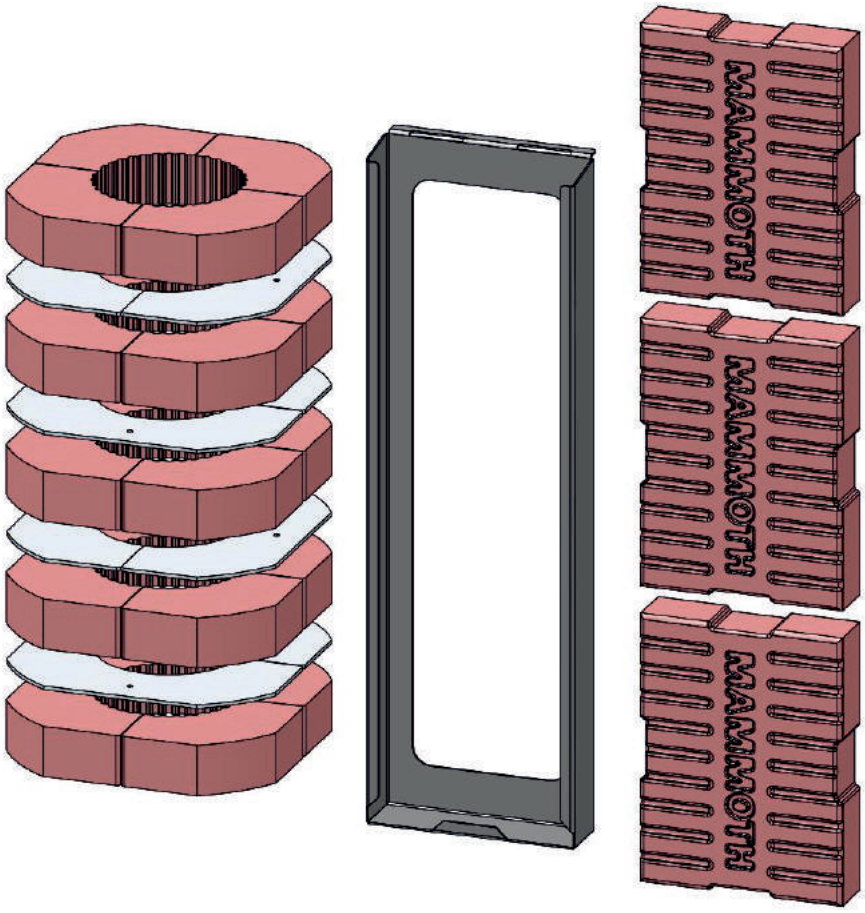

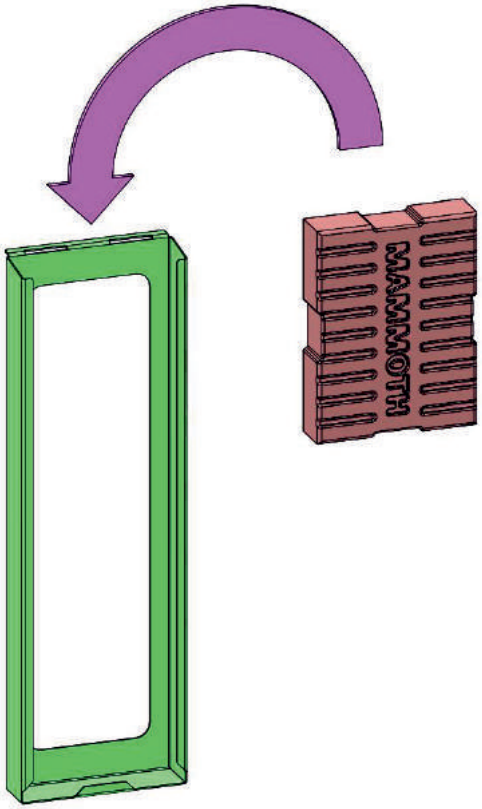

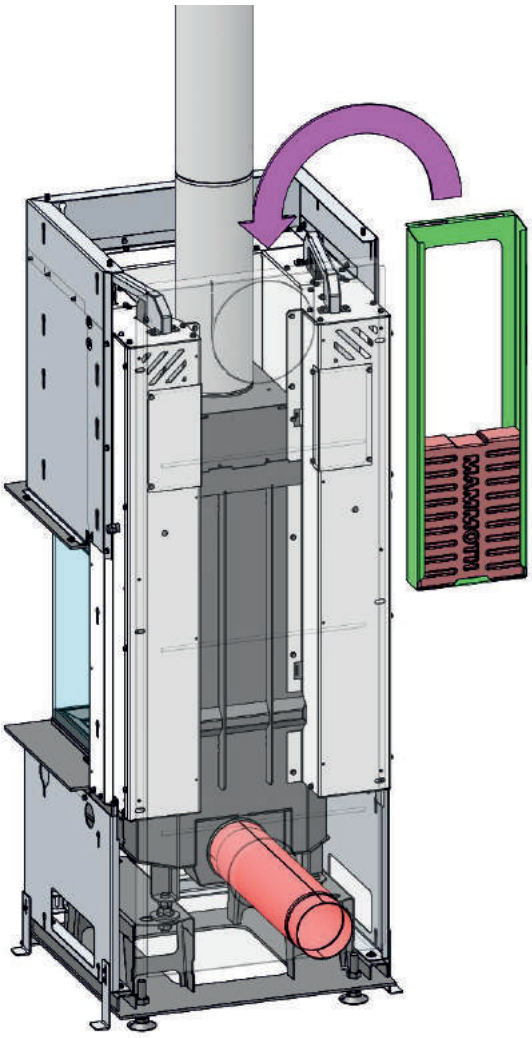

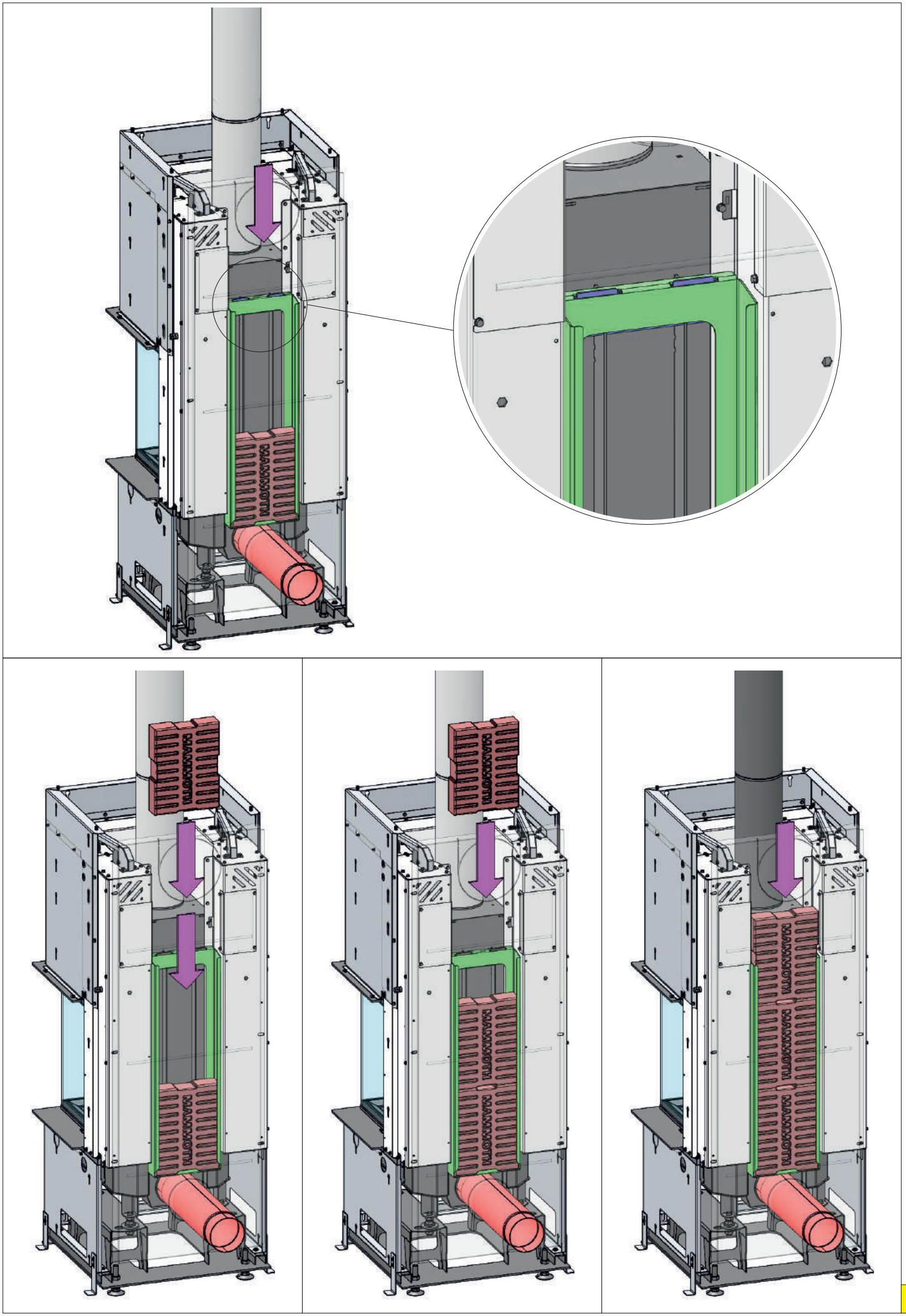

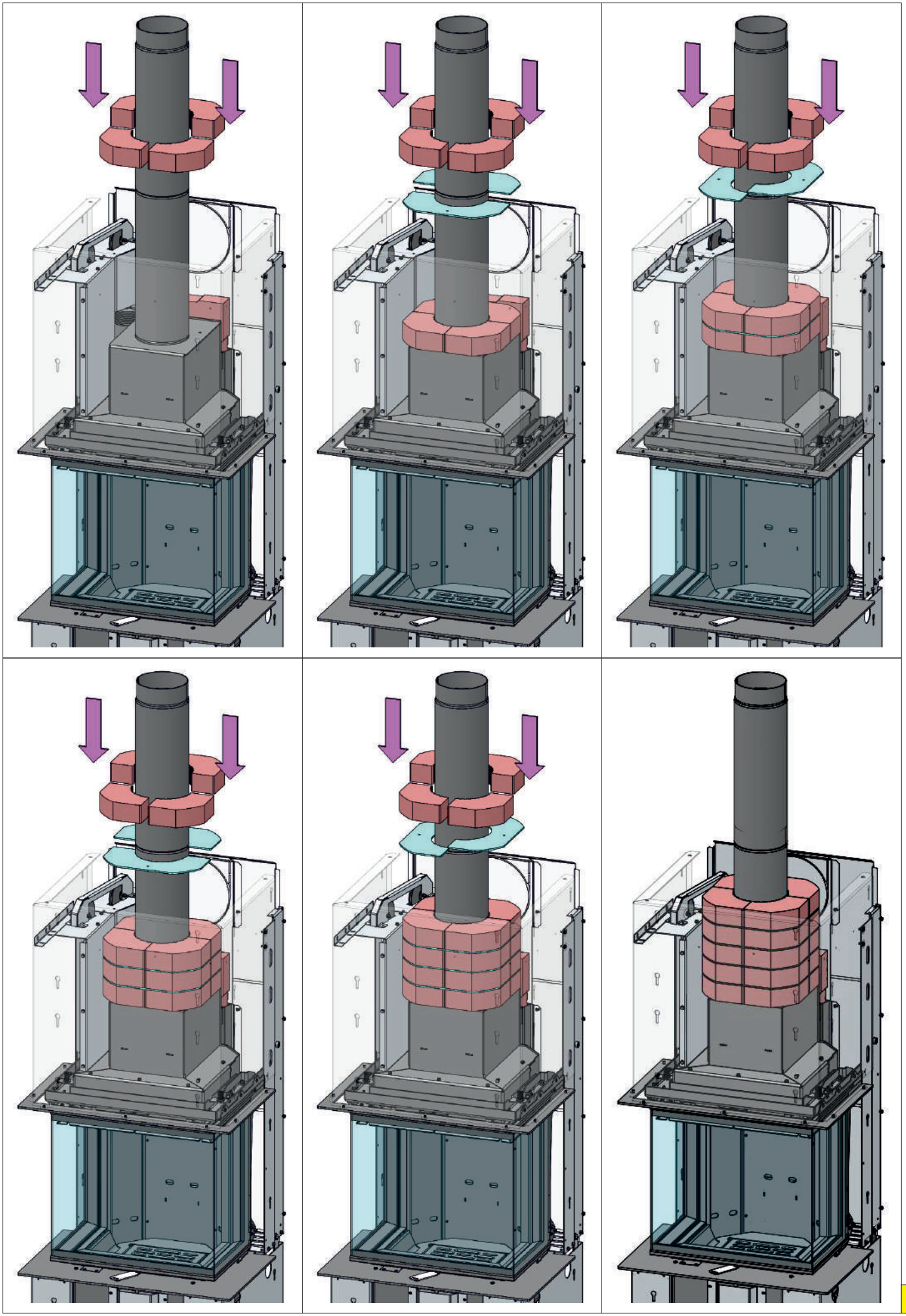

DE	Die Tür balancieren	Von hinten
EN	Balancing the door	From behind
FR	Equilibrer la porte	De derrière
IT	Bilanciare la porta	Da dietro
CZ	Dovážení dveří	Zezadu
SK	Vyvažovanie dverí	Zozadu
PL	Równoważenie drzwi	Od tyłu
RU	Балансировка двери	Из-за

12 x

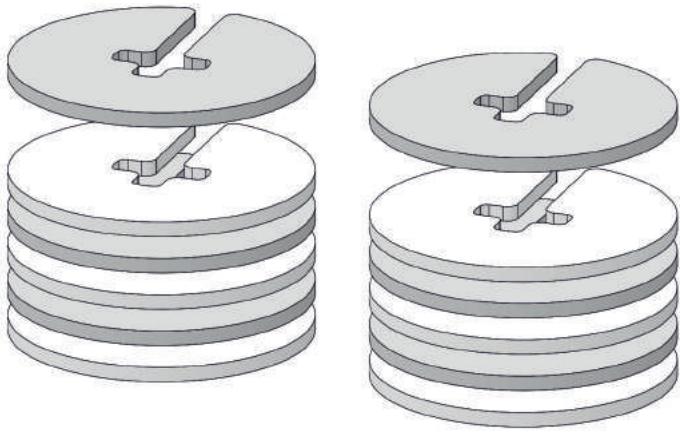

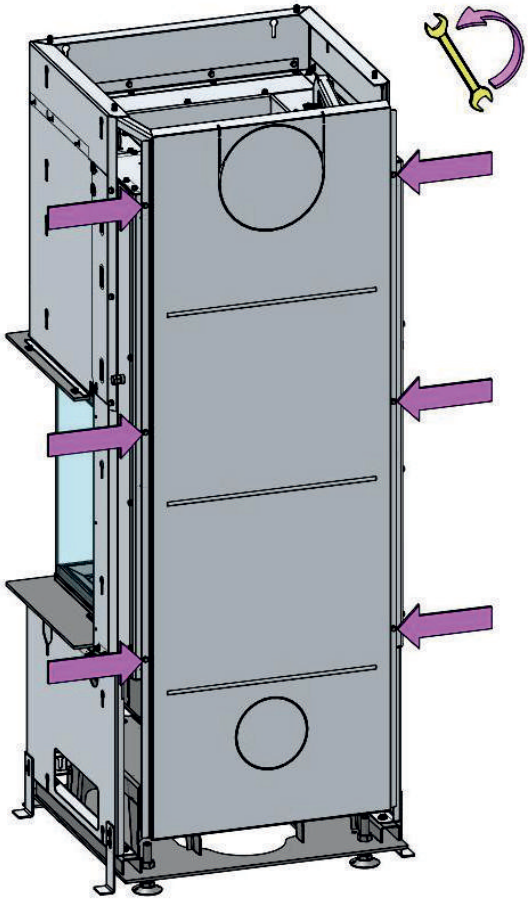

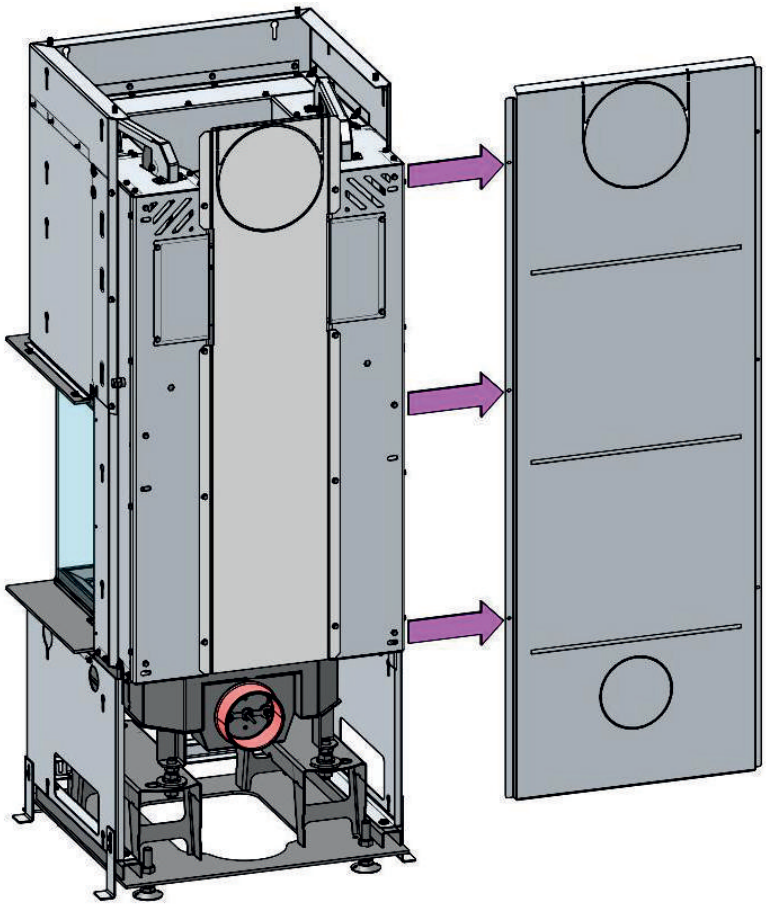

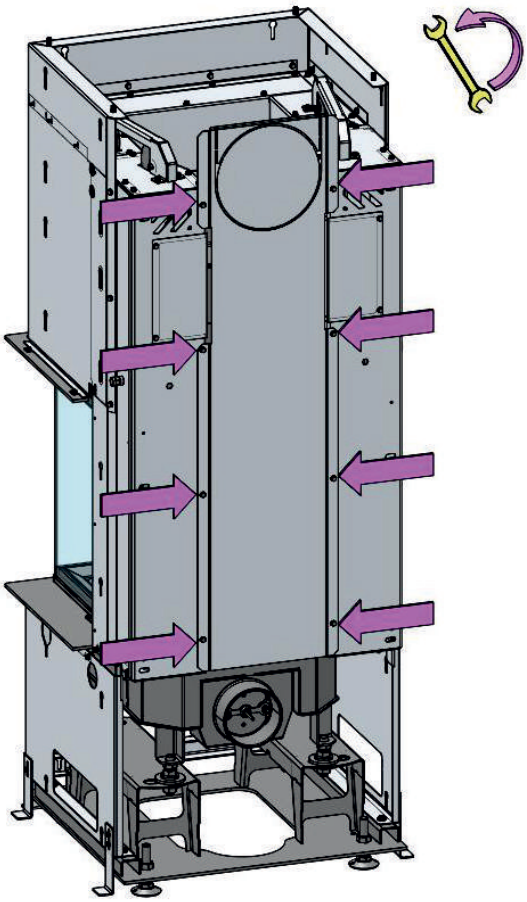

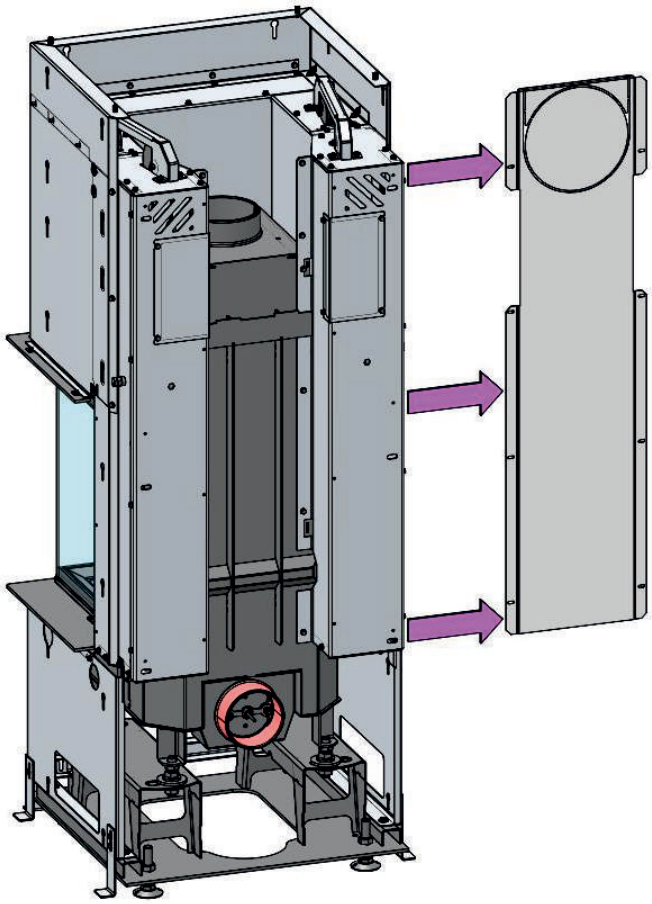

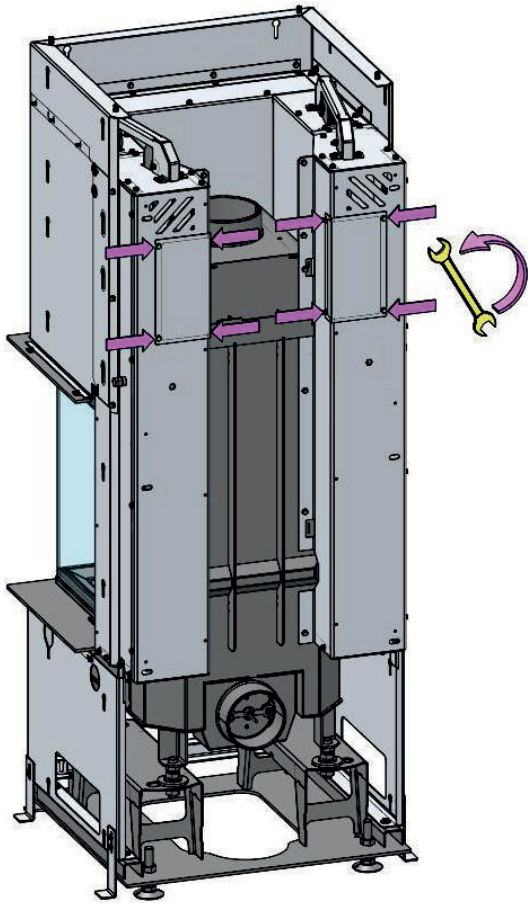

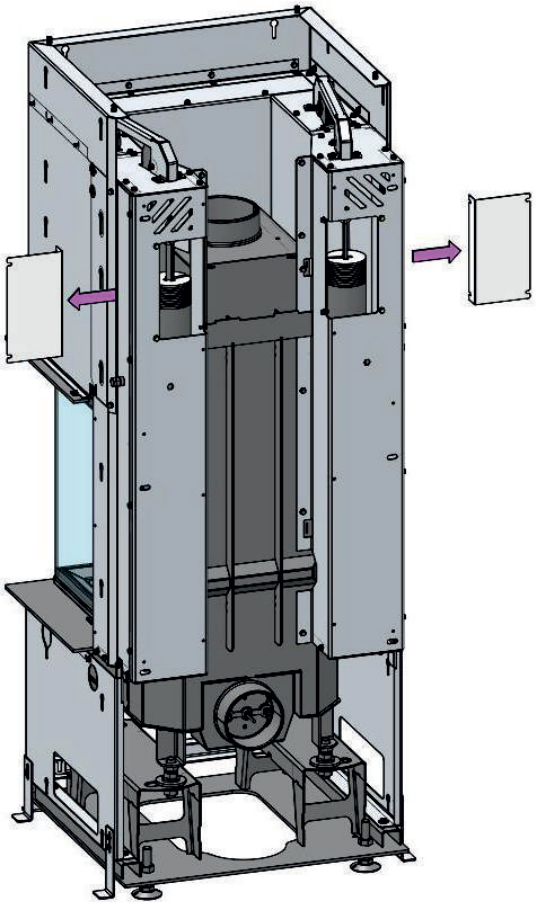

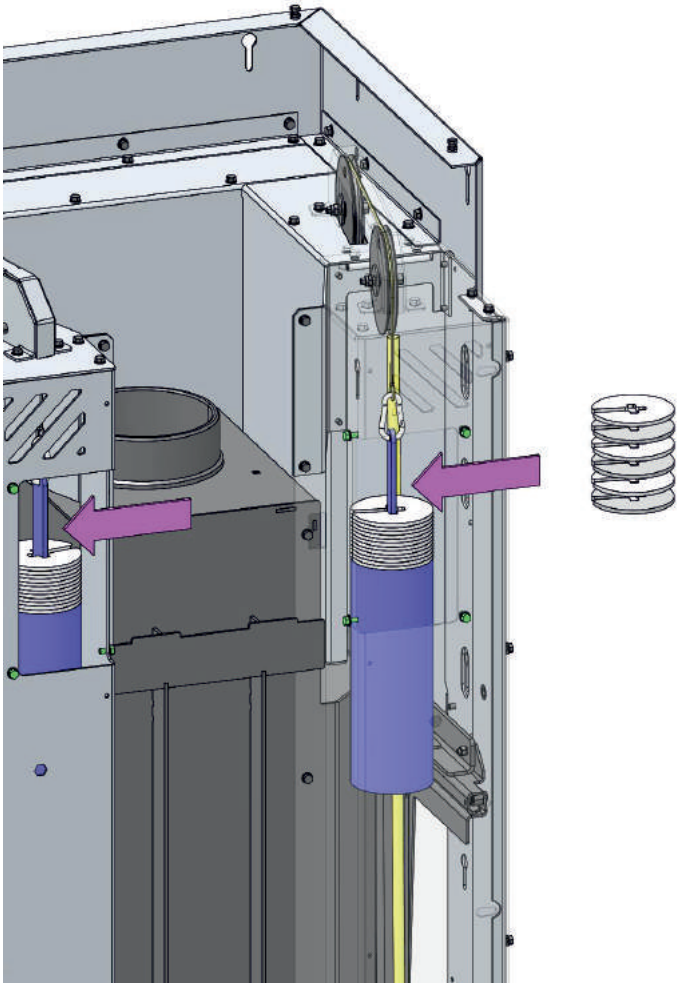

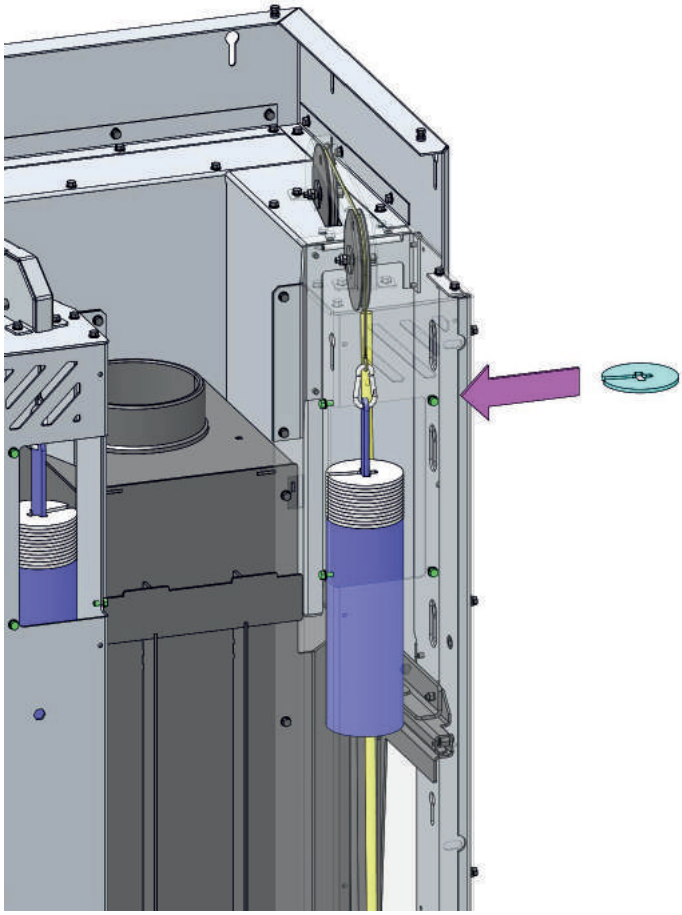

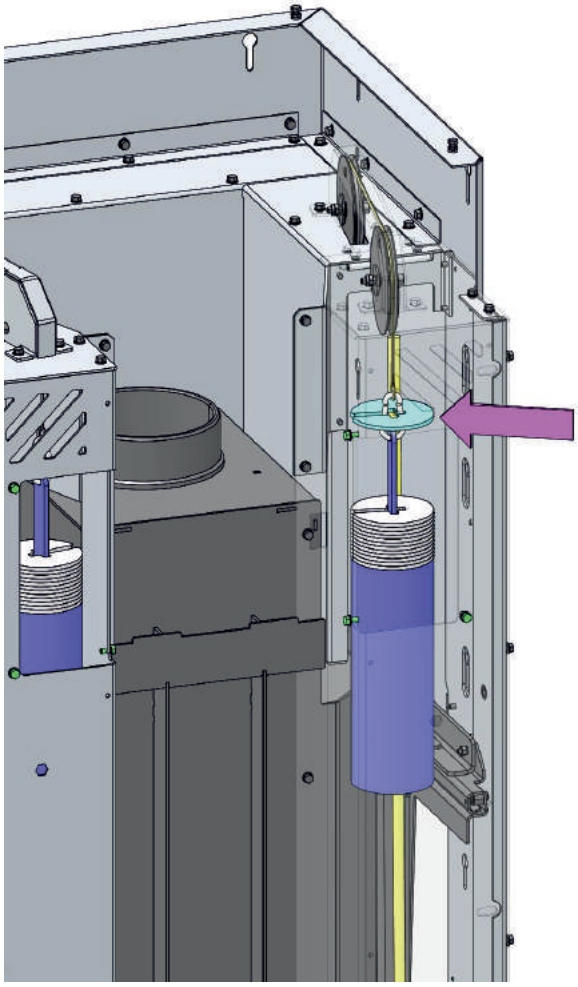

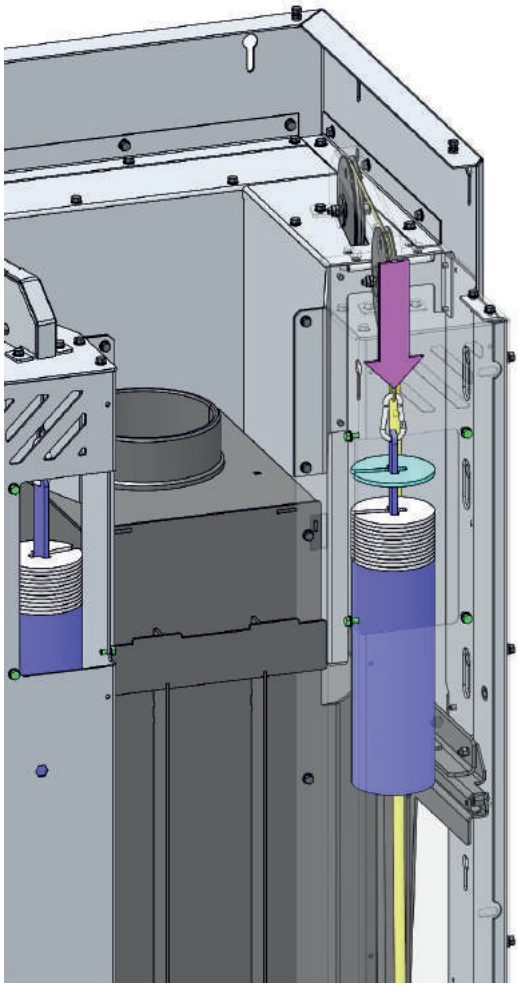

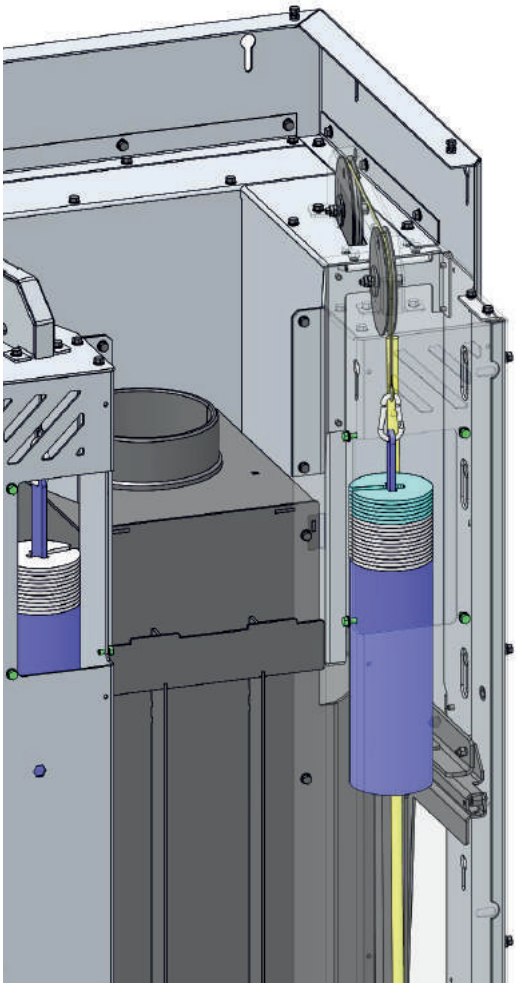

DE Von vorne

EN From the front

FR De l'avant

IT Dalla parte anteriore

CZ Zepředu

SK Spredu

PL Z przodu

RU С фронтальной стороны

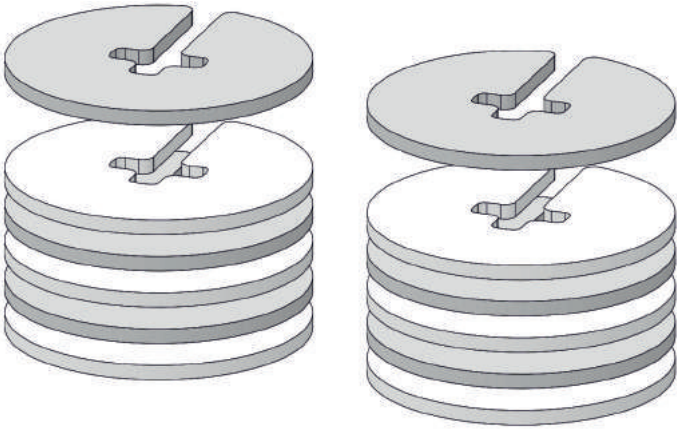

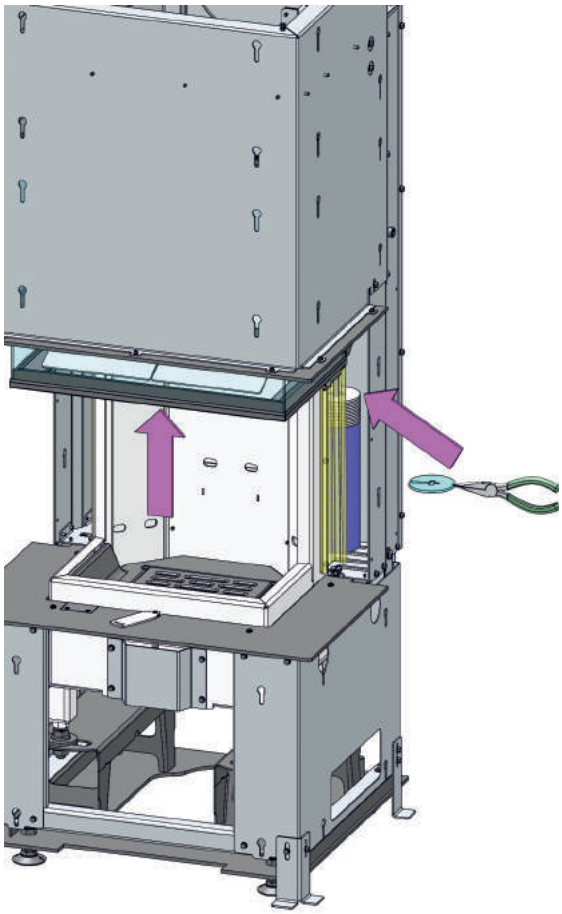

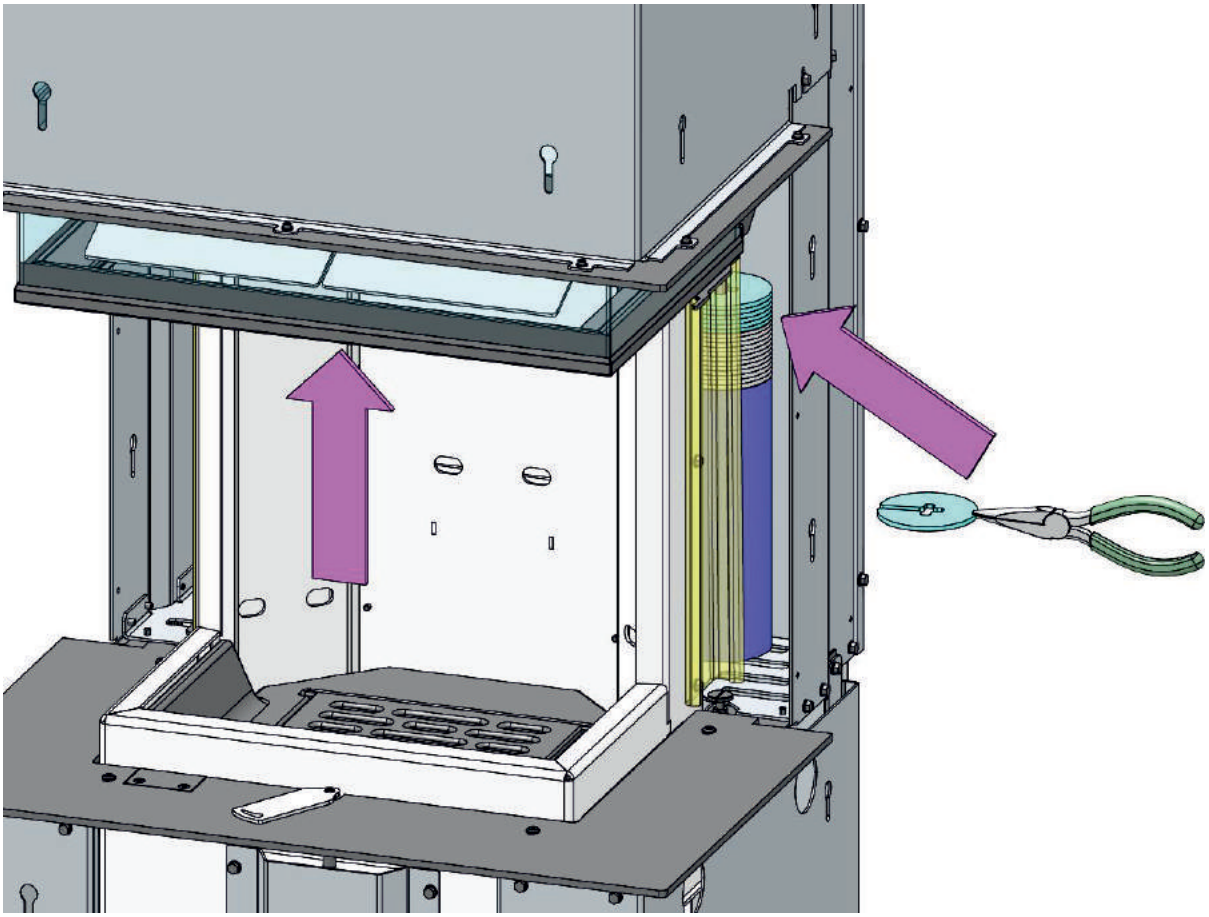

DE Schamottekammer

EN Chamotte chamber

FR Chambre de chamotte

IT Camera di Chamotte

CZ Šamotová komora

SK Šamotová komora

PL Komora szamotowa

RU Шамотная камера

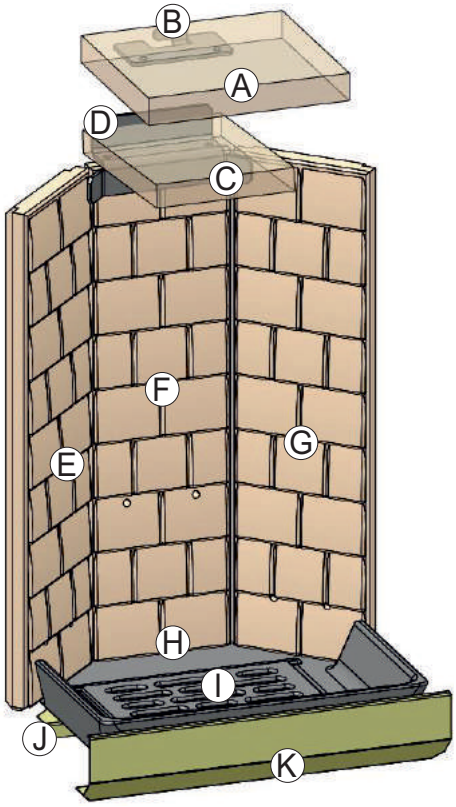

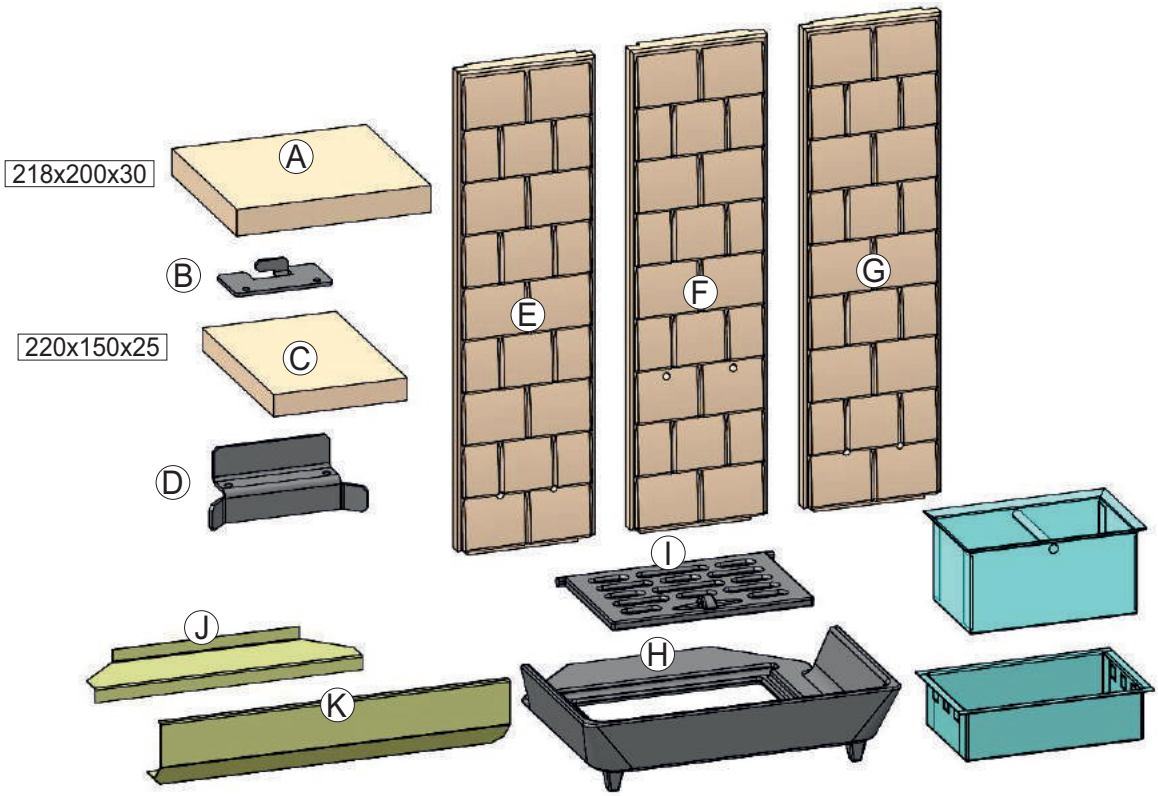

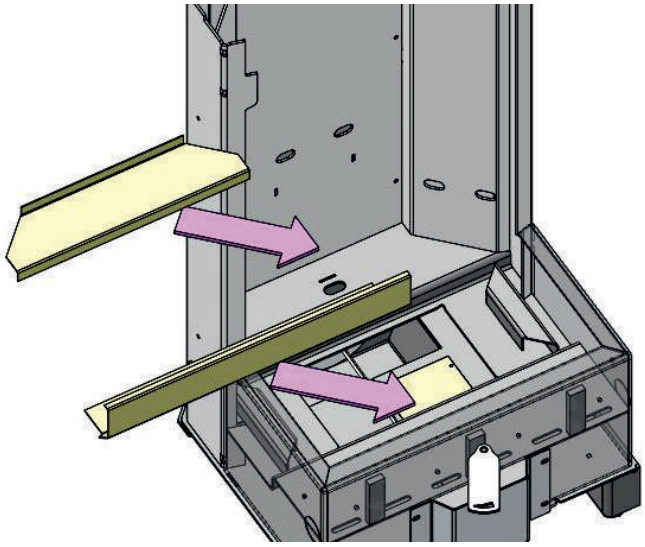

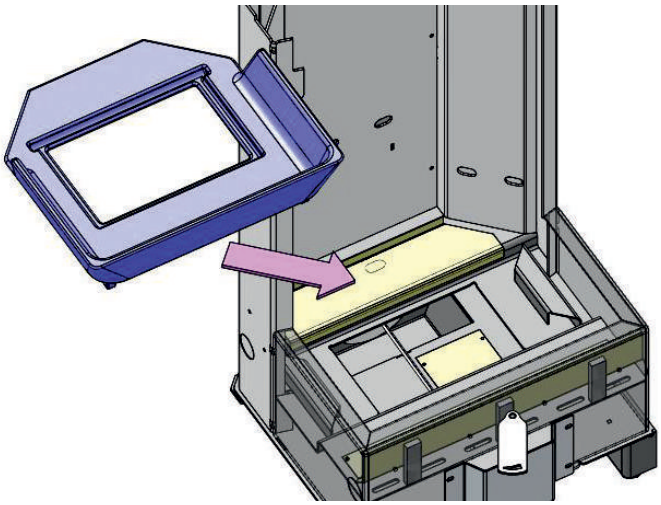

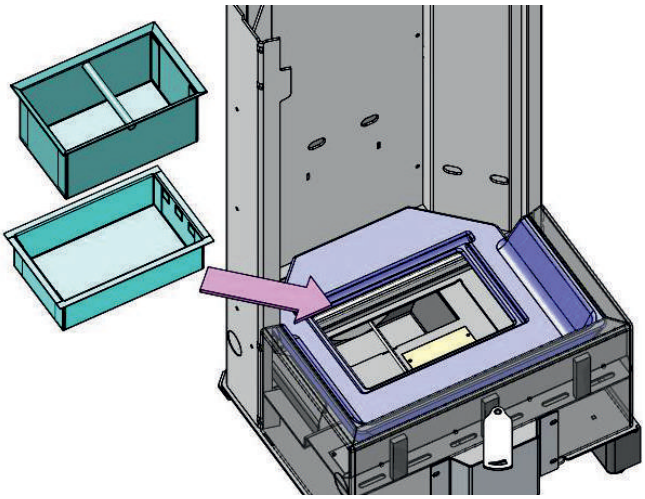

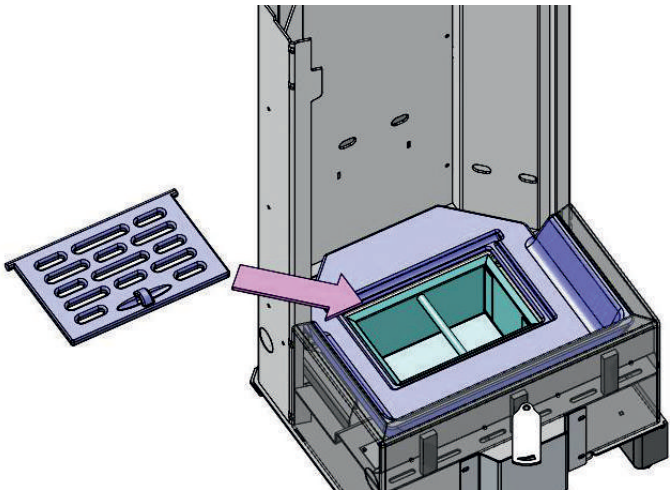

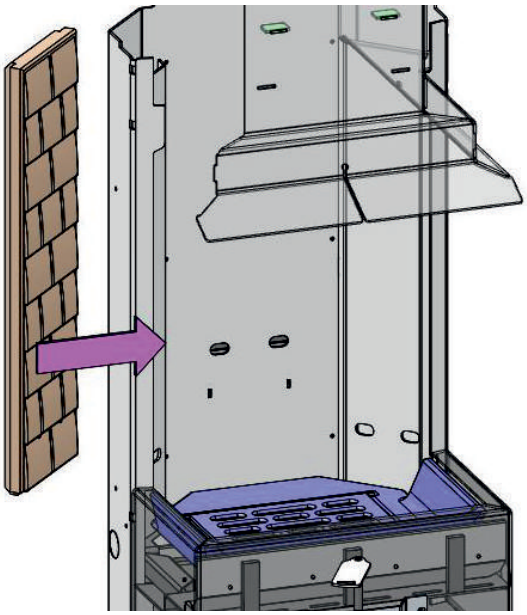

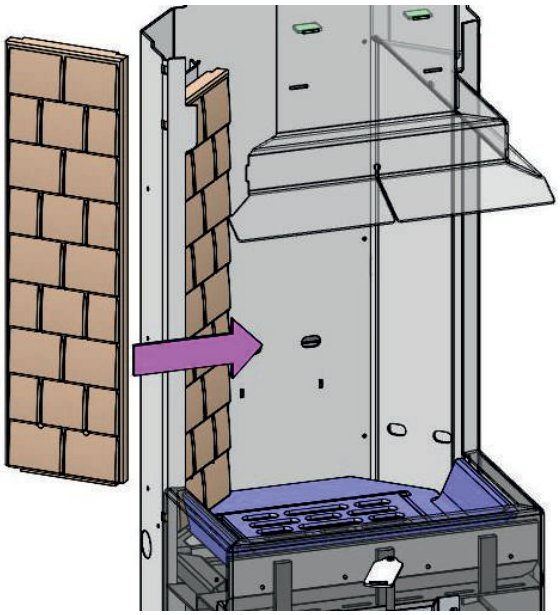

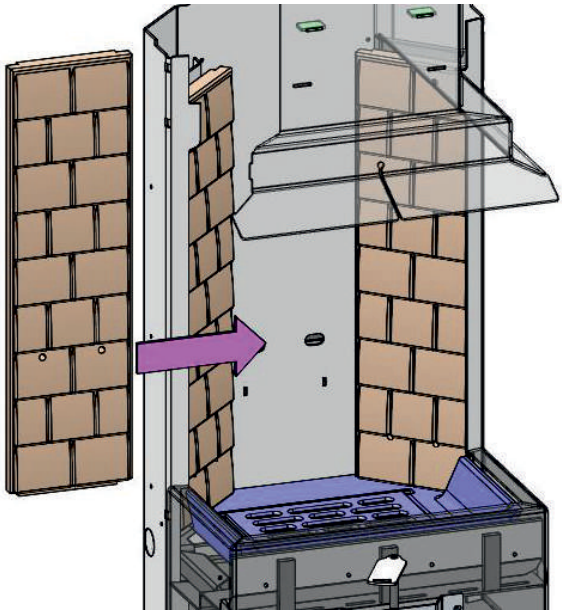

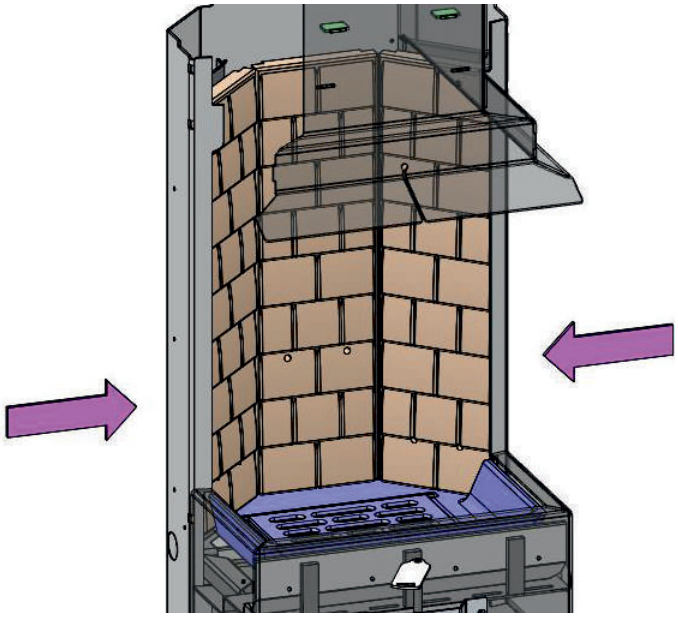

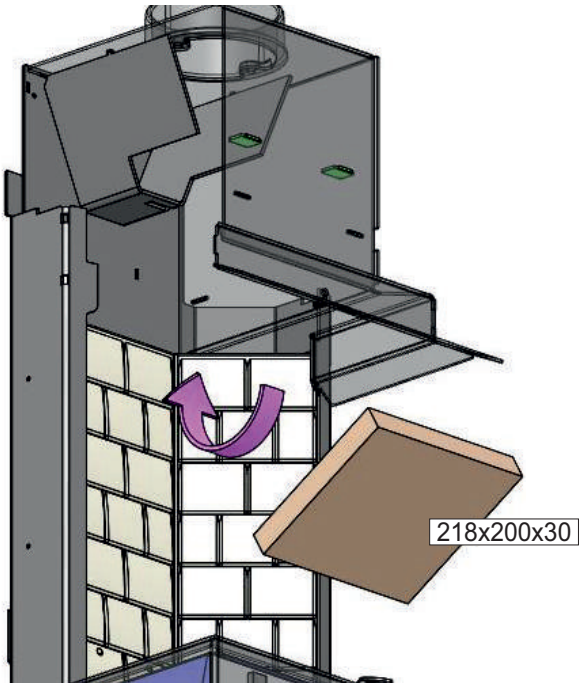
218x200x30

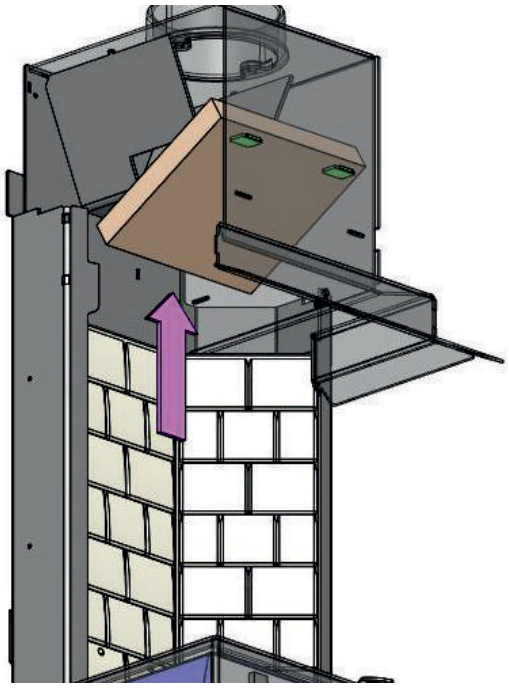

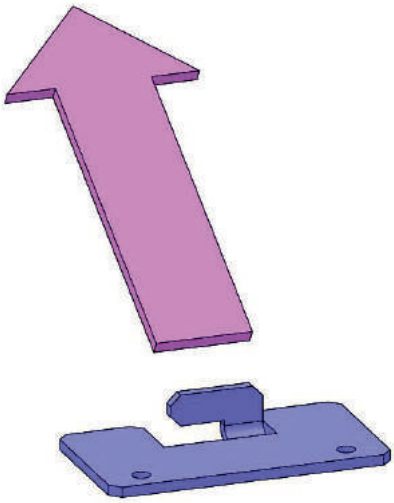

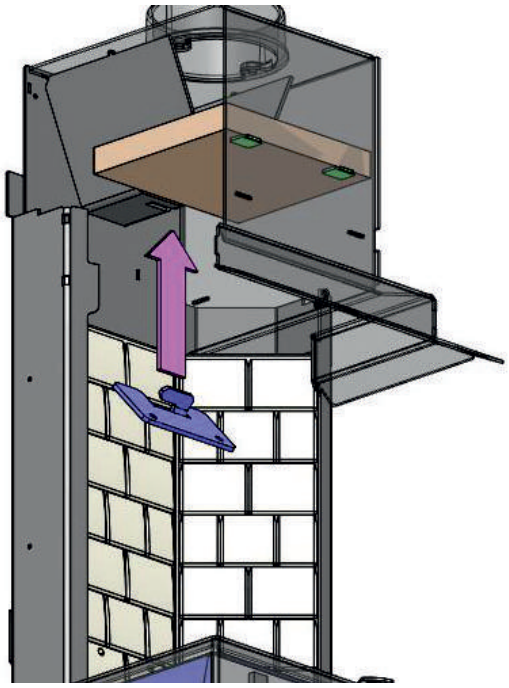

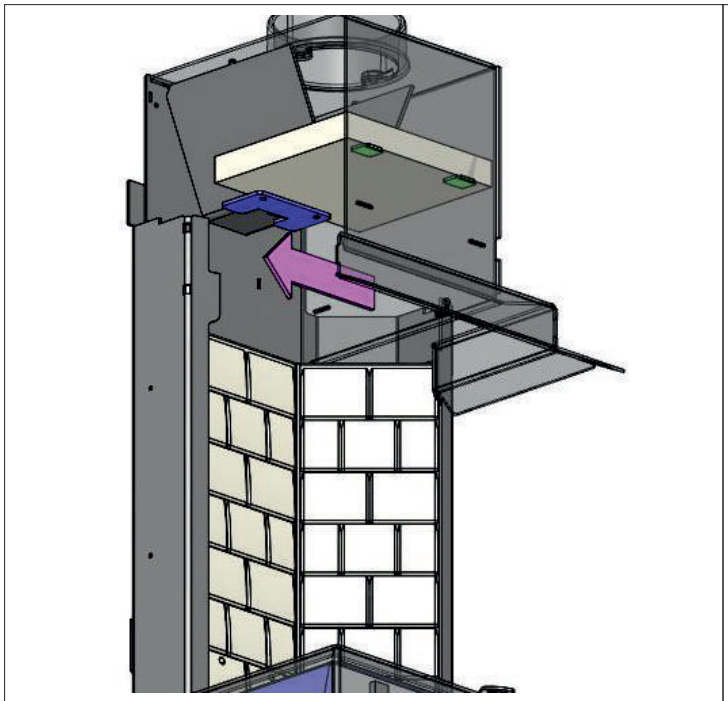

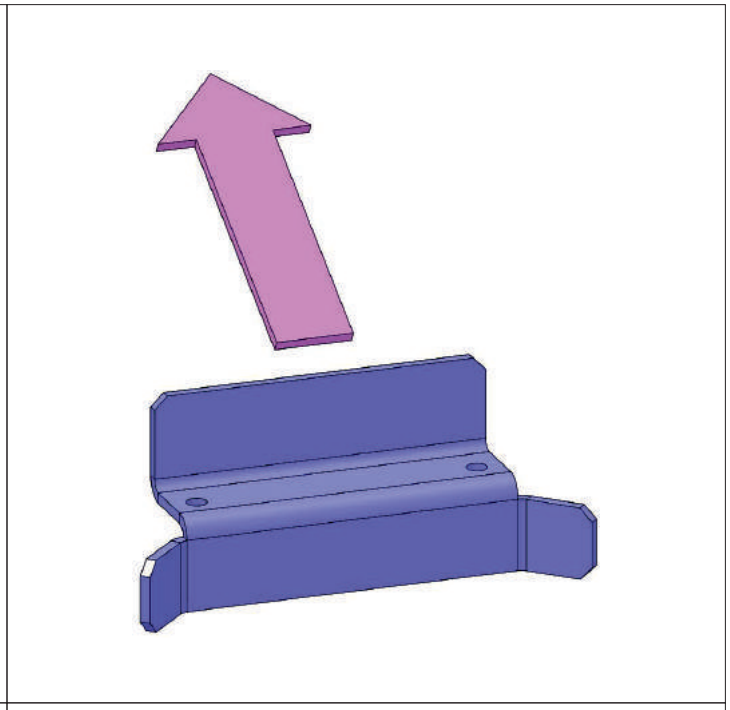

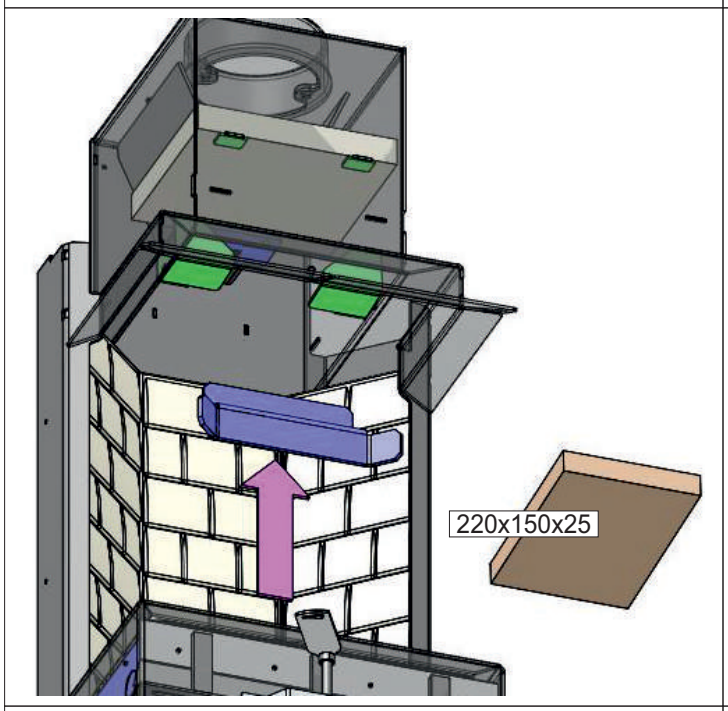
220x150x25

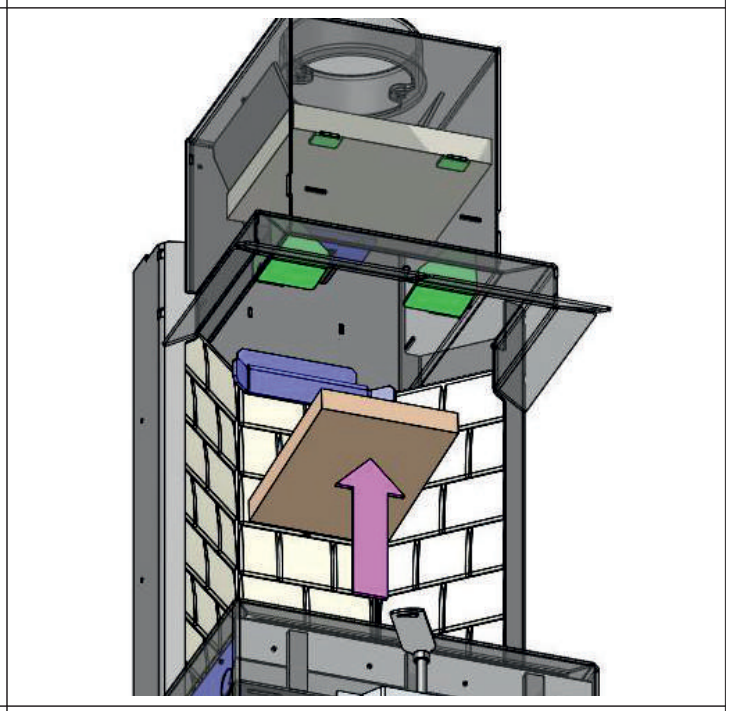

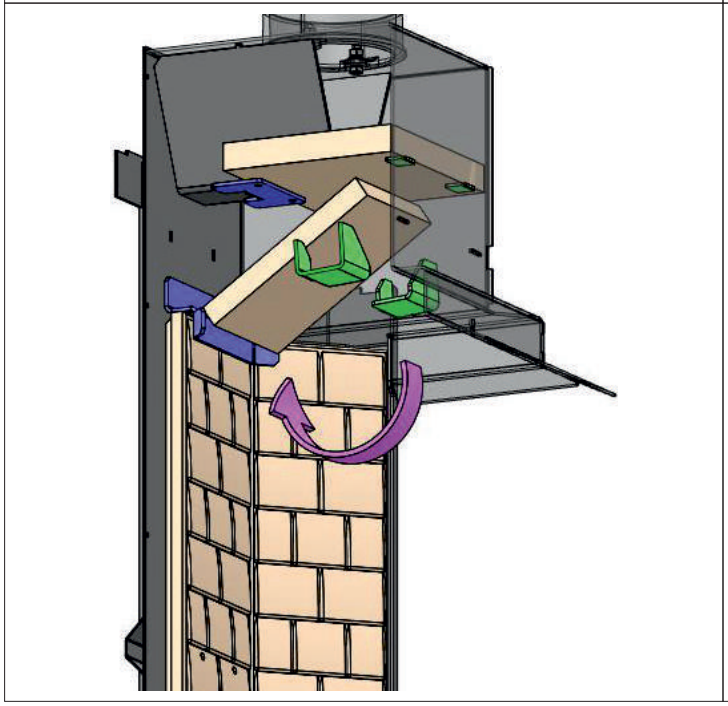

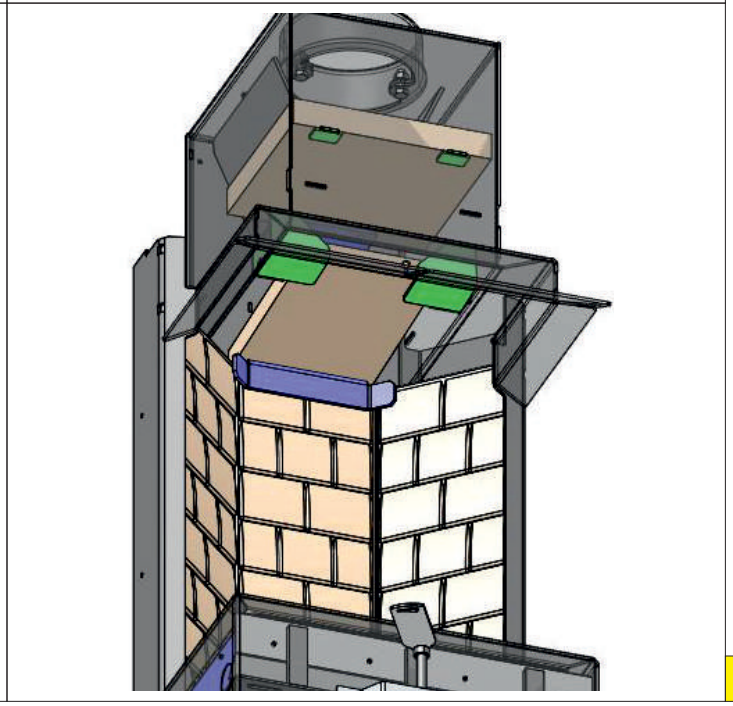

DE	Luftregulierung
EN	Air regulation
FR	Régulation d'air
IT	Regolazione aria
CZ	Regulace vzduchu
SK	Regulácia vzduchu
PL	Regulacja powietrza
RU	Регулирование воздуха

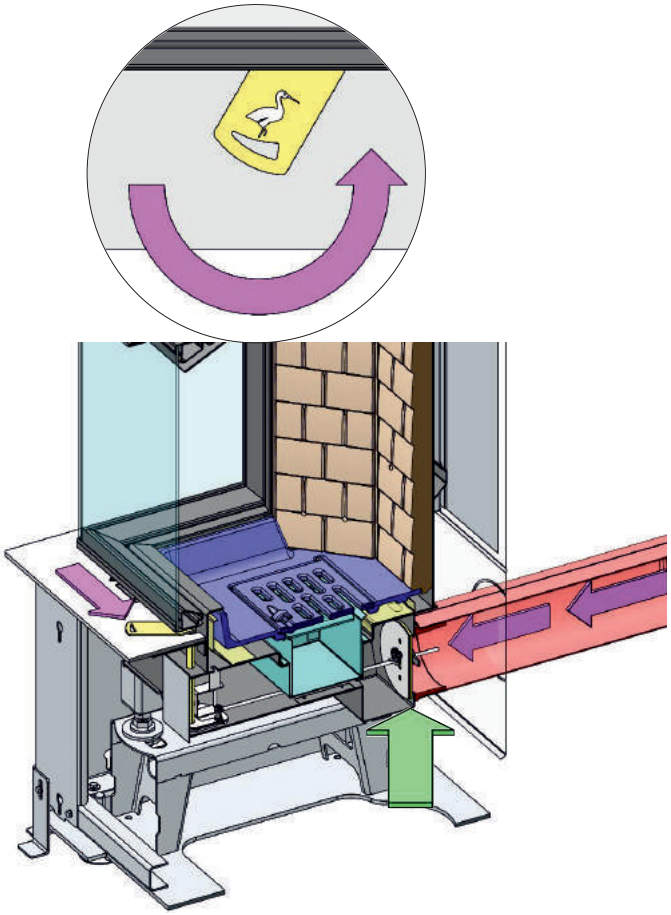

P	Primärluft	S	Sekundärluft
P	Primary air	S	Secondary air
P	Air primaire	S	Air secondaire
P	Aria primaria	S	Aria secondaria
P	Primární vzduch	S	Sekundární vzduch
P	Primárny vzduch	S	Sekundárny vzduch
P	Pierwotne powietrze	S	Powietrze wtórne
P	Первичный воздух	S	Вторичный воздух

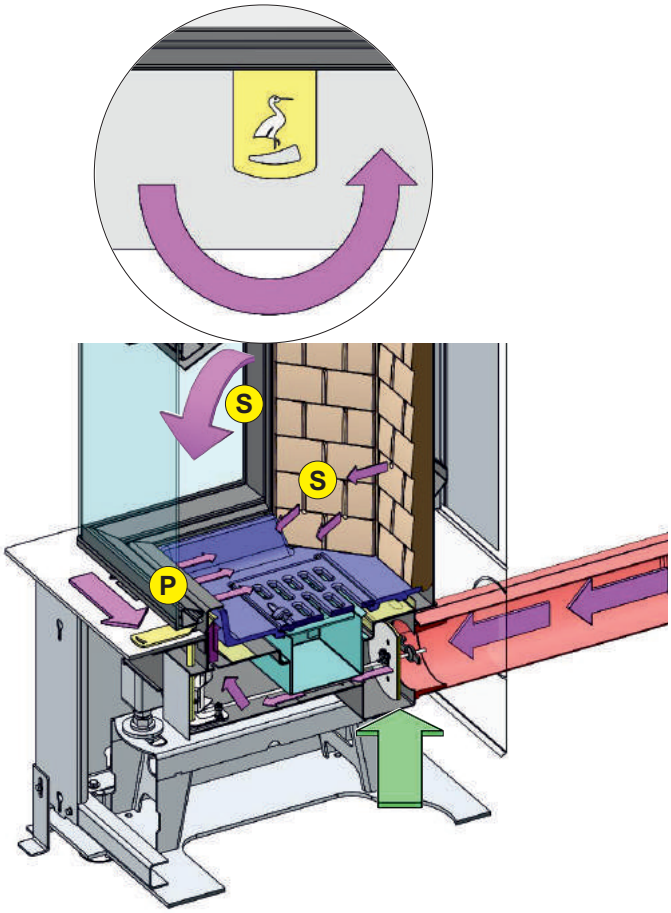

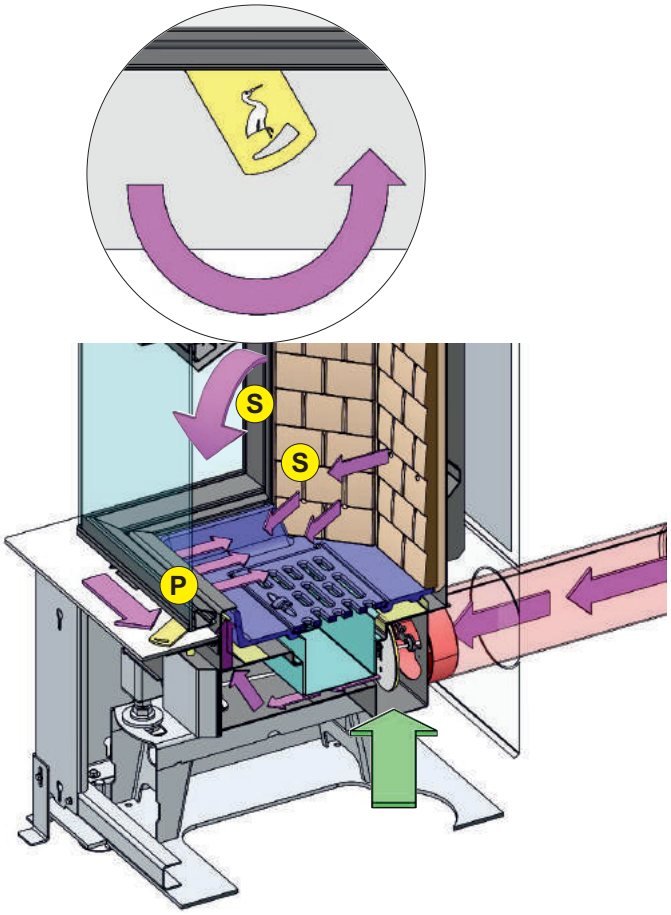

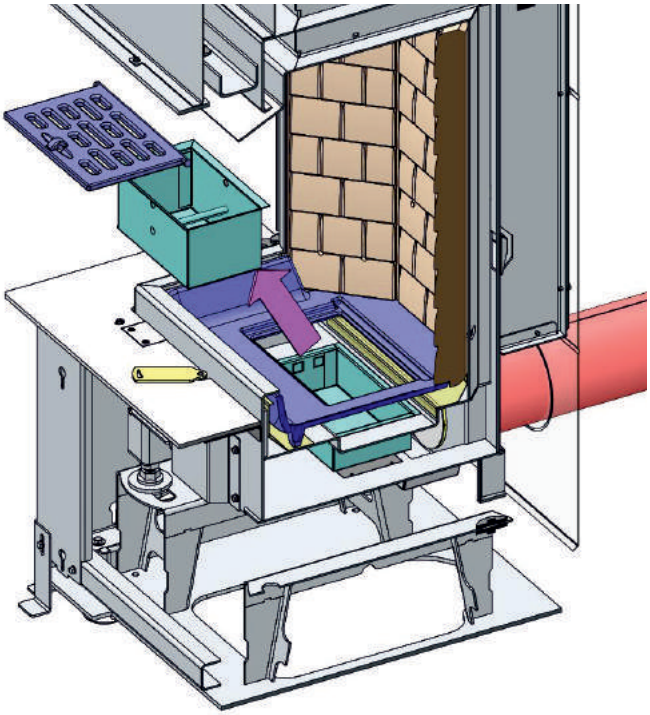

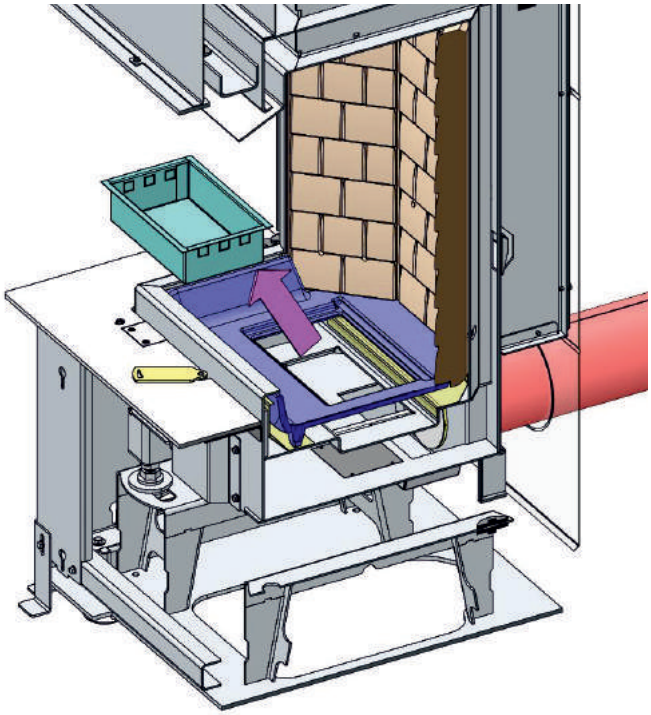

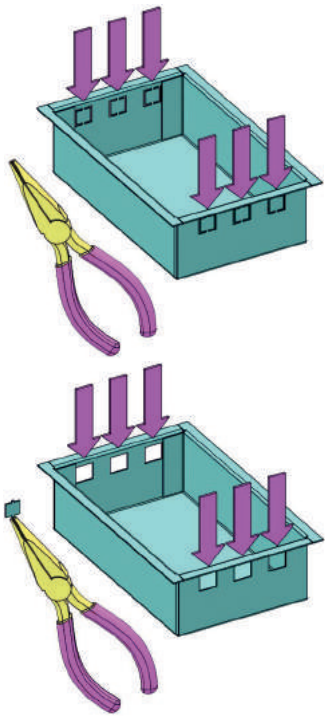

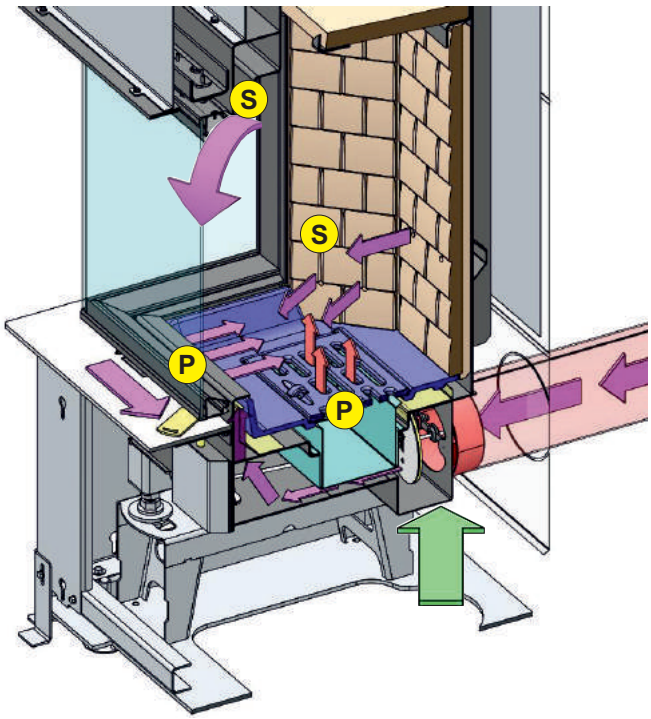

DE Haken um den Aschenbecher | **EN** Hook to open the ashtray | **FR** Crochet pour ouvrir le cendrier | **IT** Agganciare per aprire il posacenere

CZ Hák pro vyklápění roštu | **SK** Hák pre vyklápanie roštu | **PL** Hak do zwałowania rusztu | **RU** Крючок для опрокидывания решетки

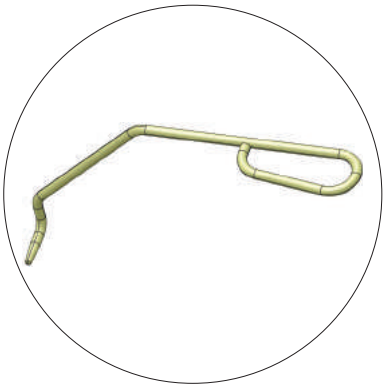

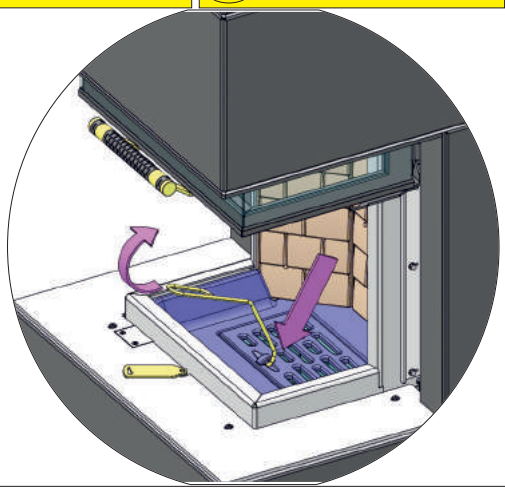

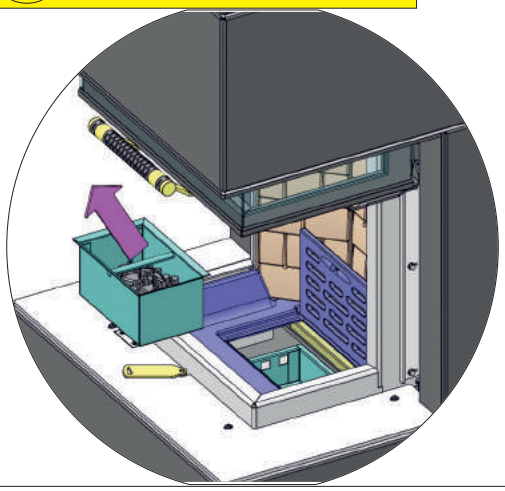

DE Zubehör - Blech stahl

EN Accessories - Sheet steel

FR Accessoires - Tôle d'acier

IT Accessori - Lamiera d'acciaio

CZ Příslušenství - Plech

SK Príslušenstvo - Plech

PL Akcesoria - Metal

RU принадлежности - Листовой металл

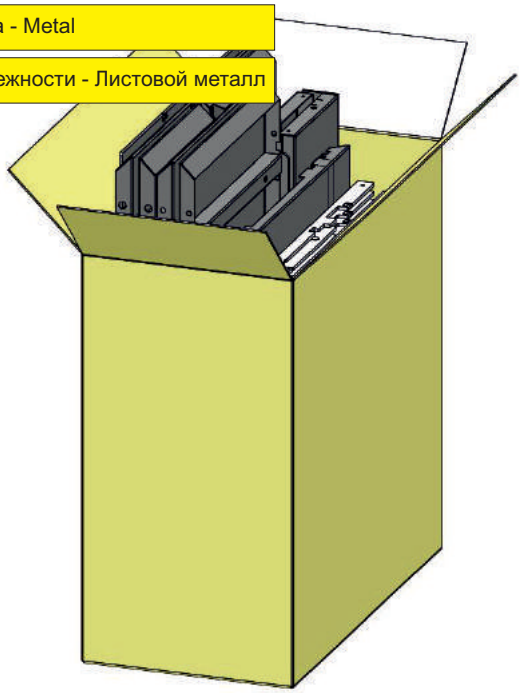

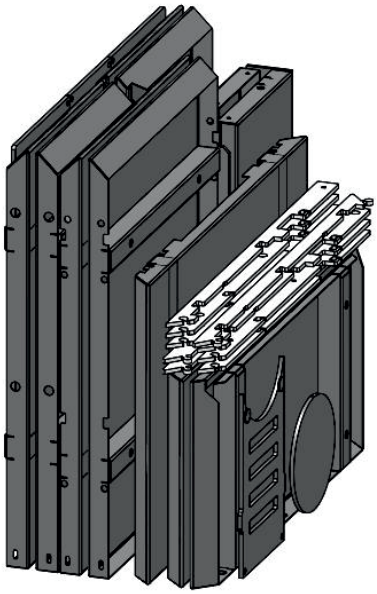

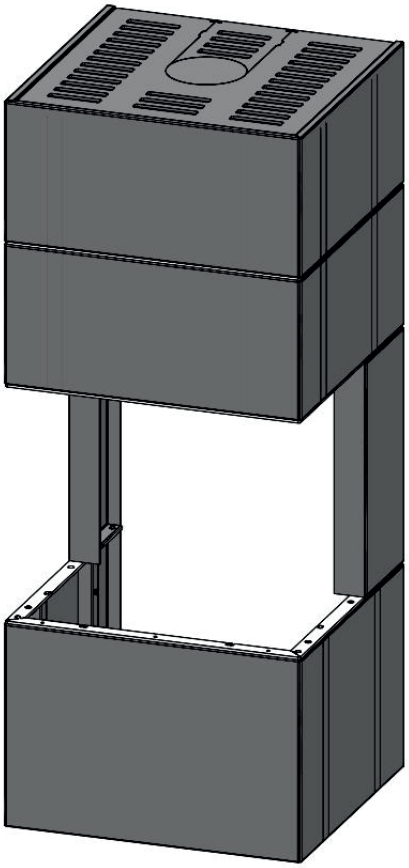

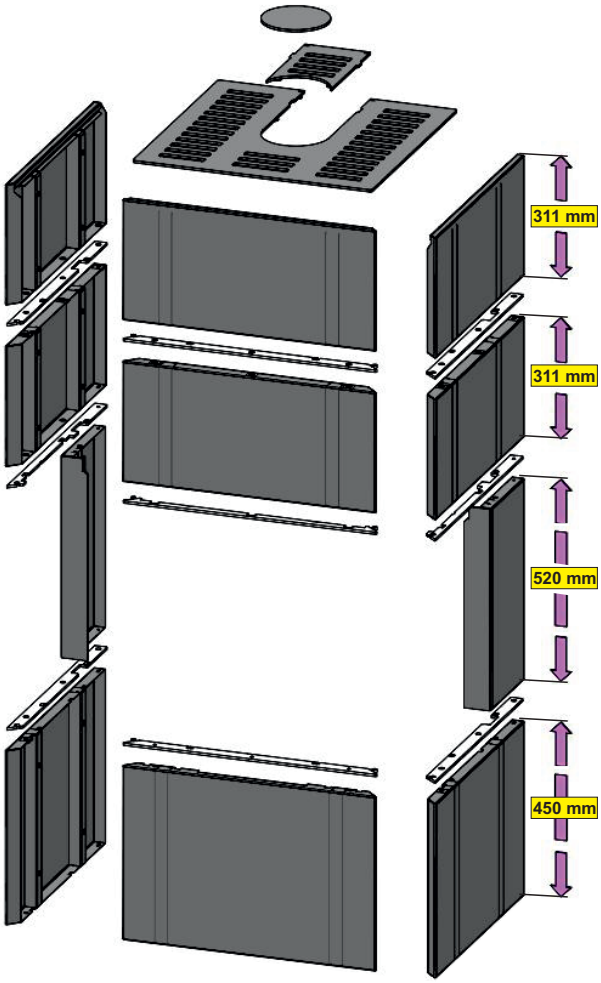

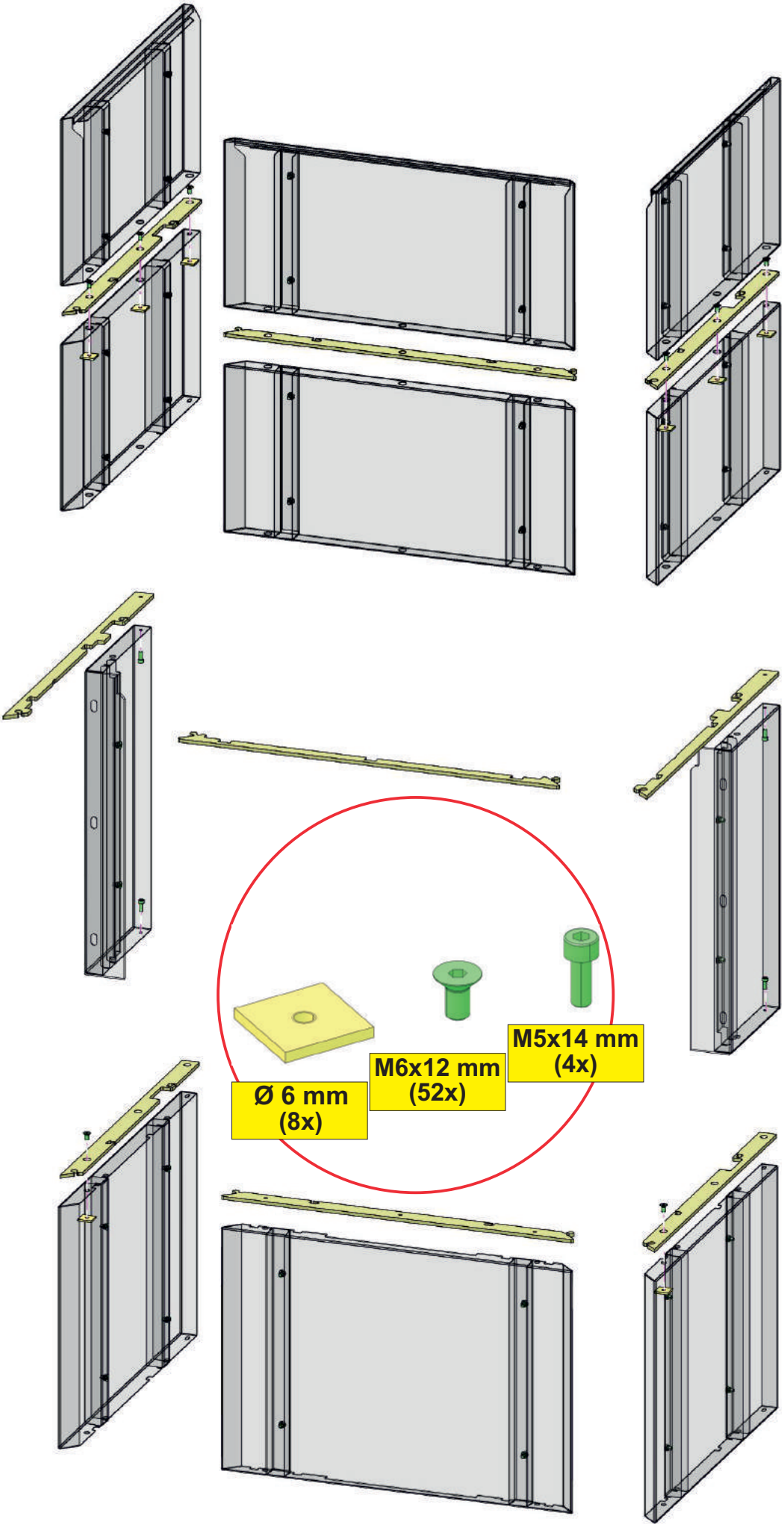
Ø 6 mm
(8x)
M6x12 mm
(52x)
M5x14 mm
(4x)

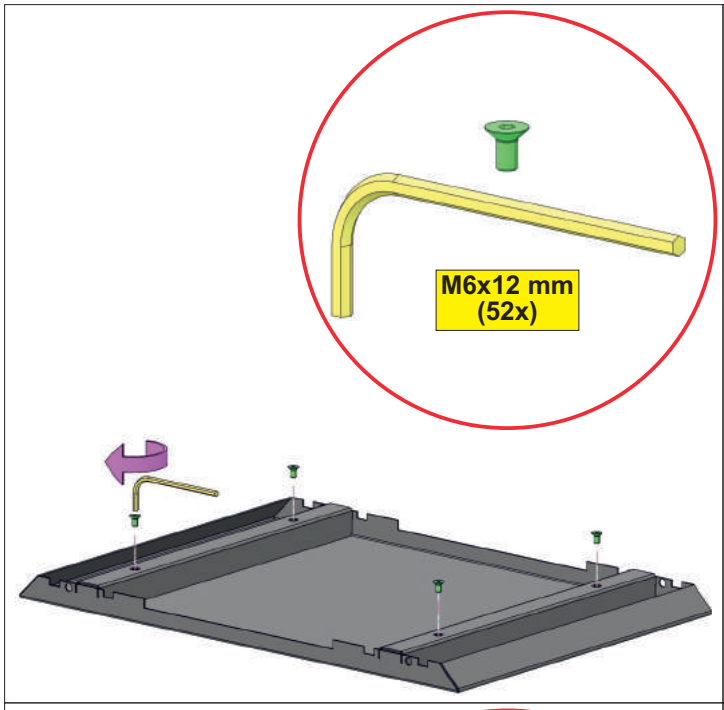
M6x12 mm
(52x)

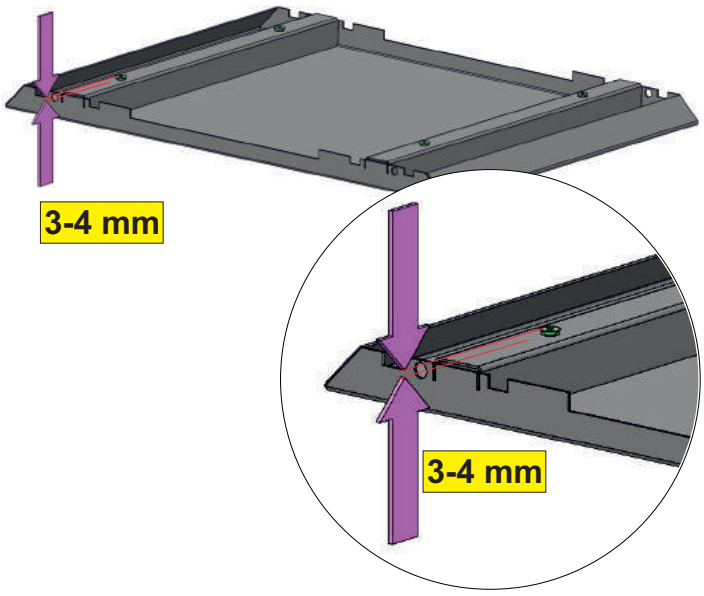
3-4 mm
3-4 mm

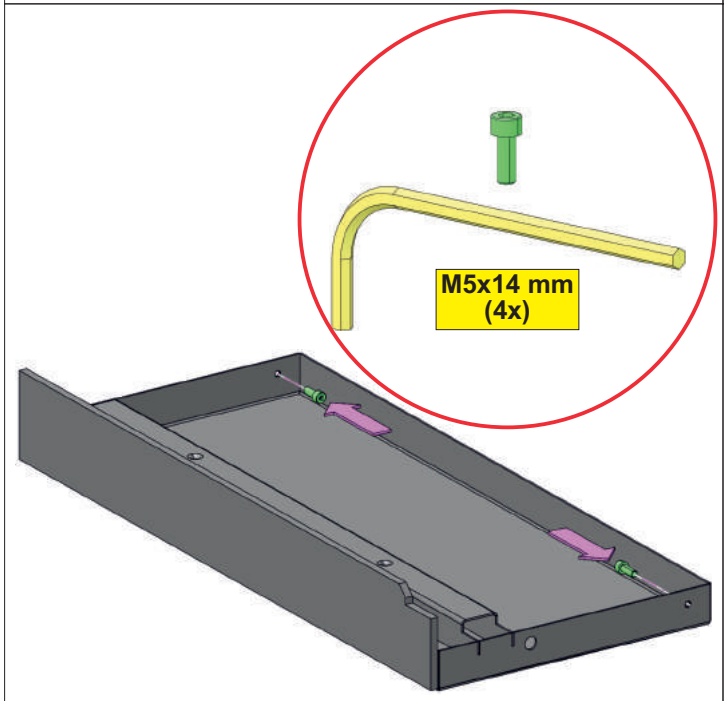
M5x14 mm
(4x)

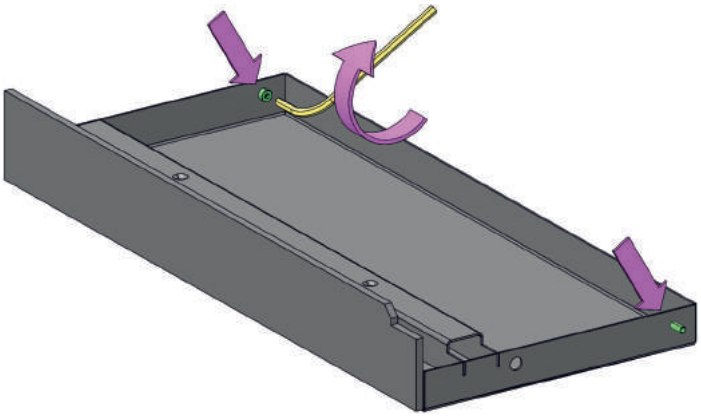

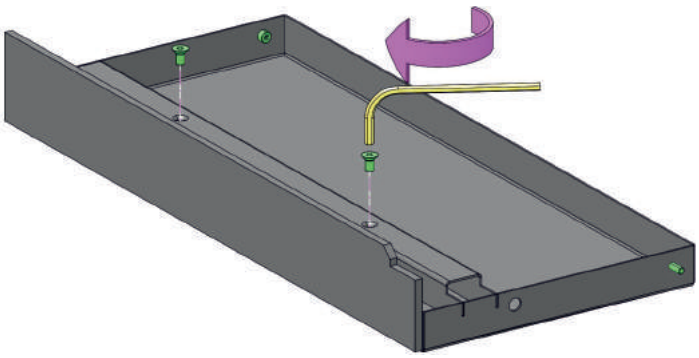

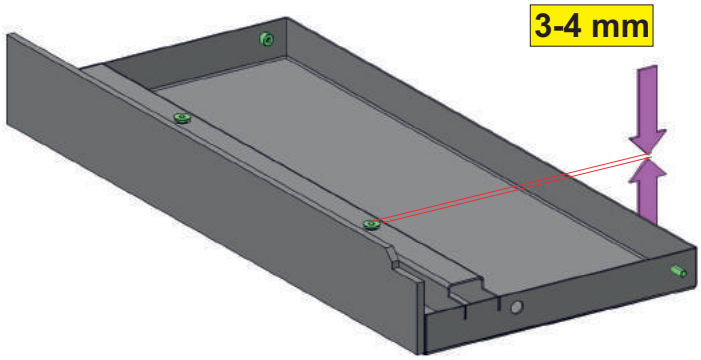
3-4 mm

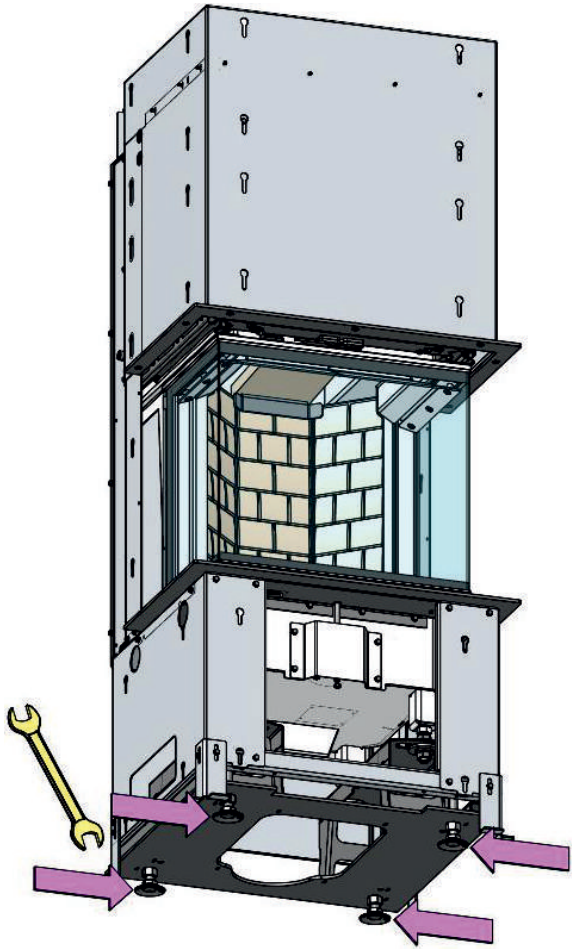

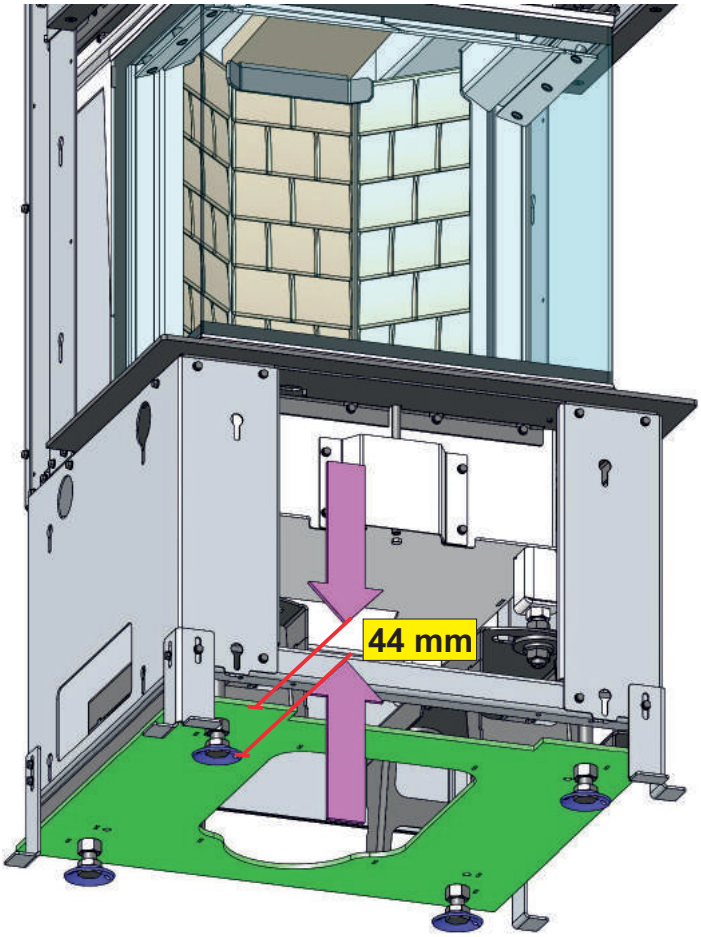
44 mm

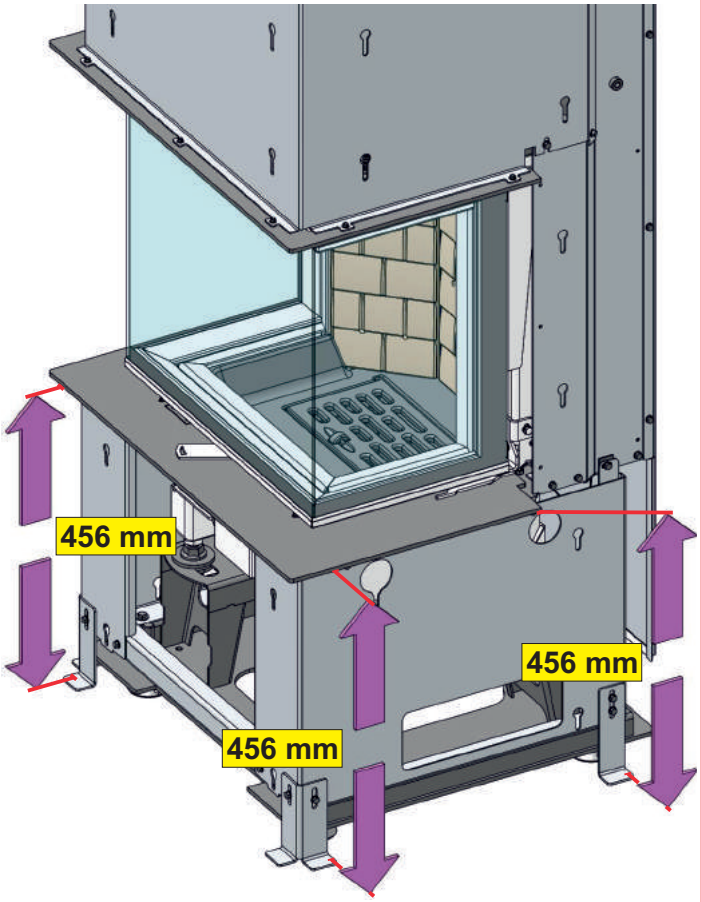
456 mm
456 mm
456 mm

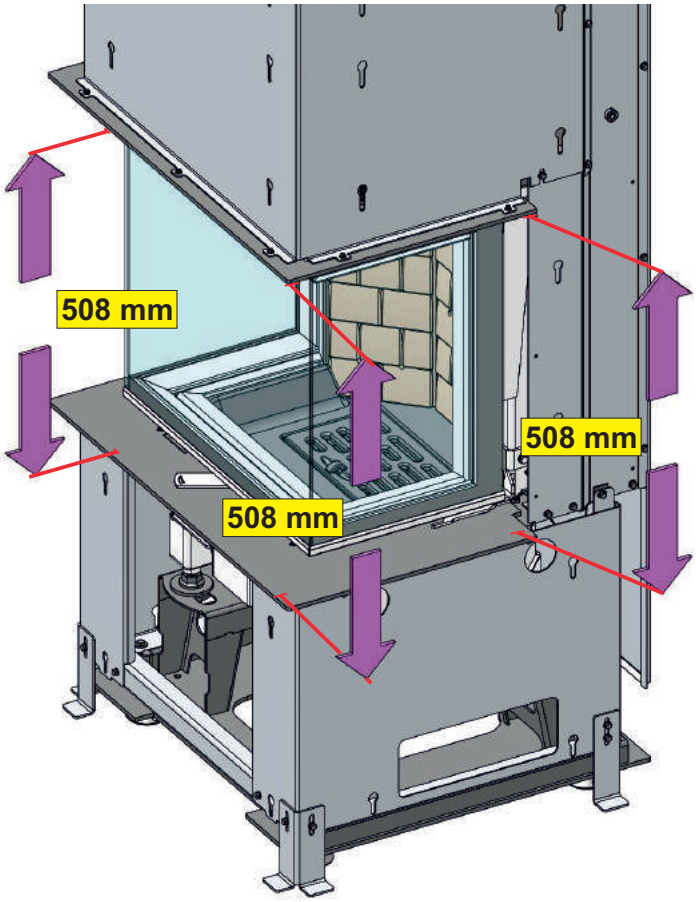
508 mm
508 mm
508 mm

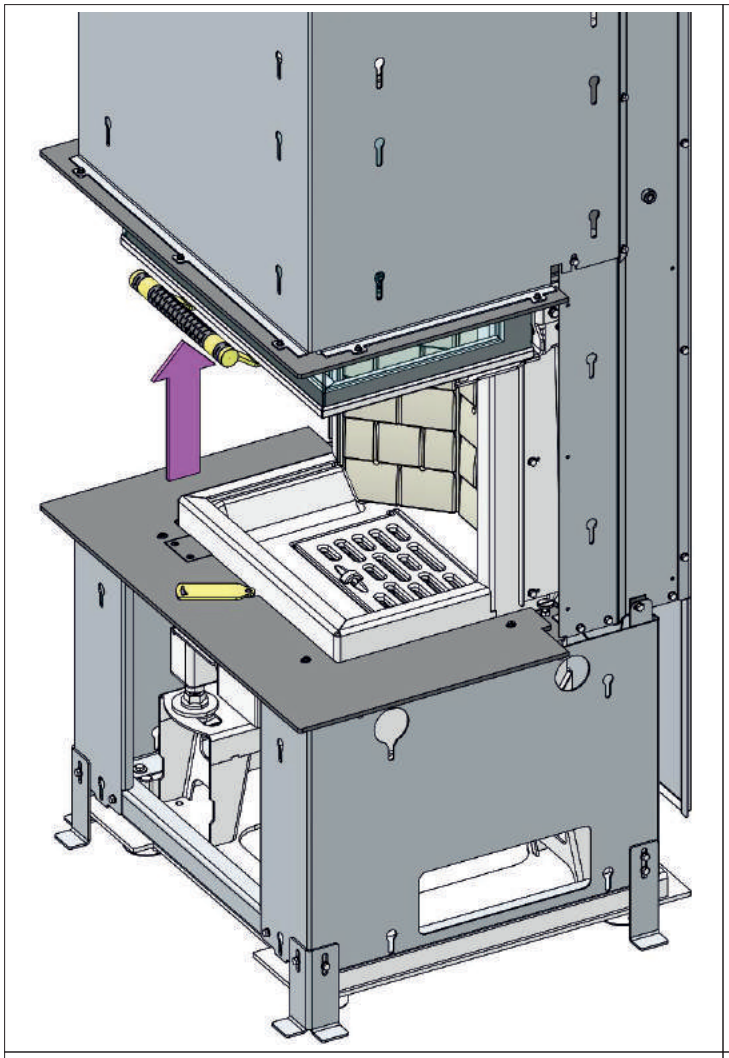

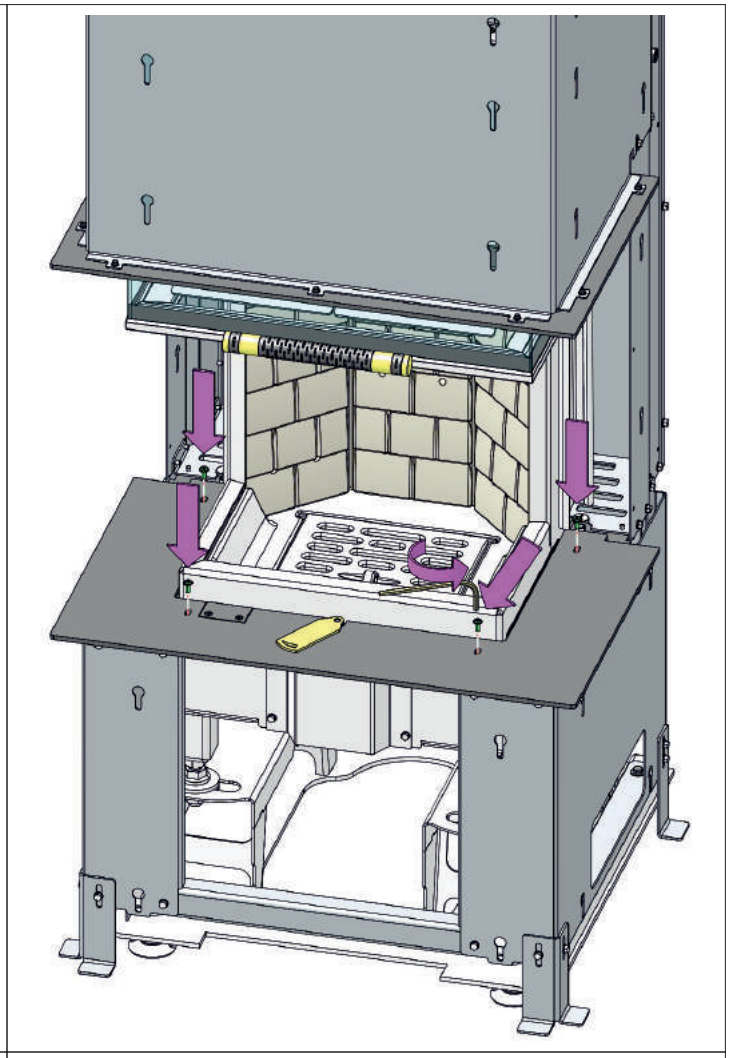

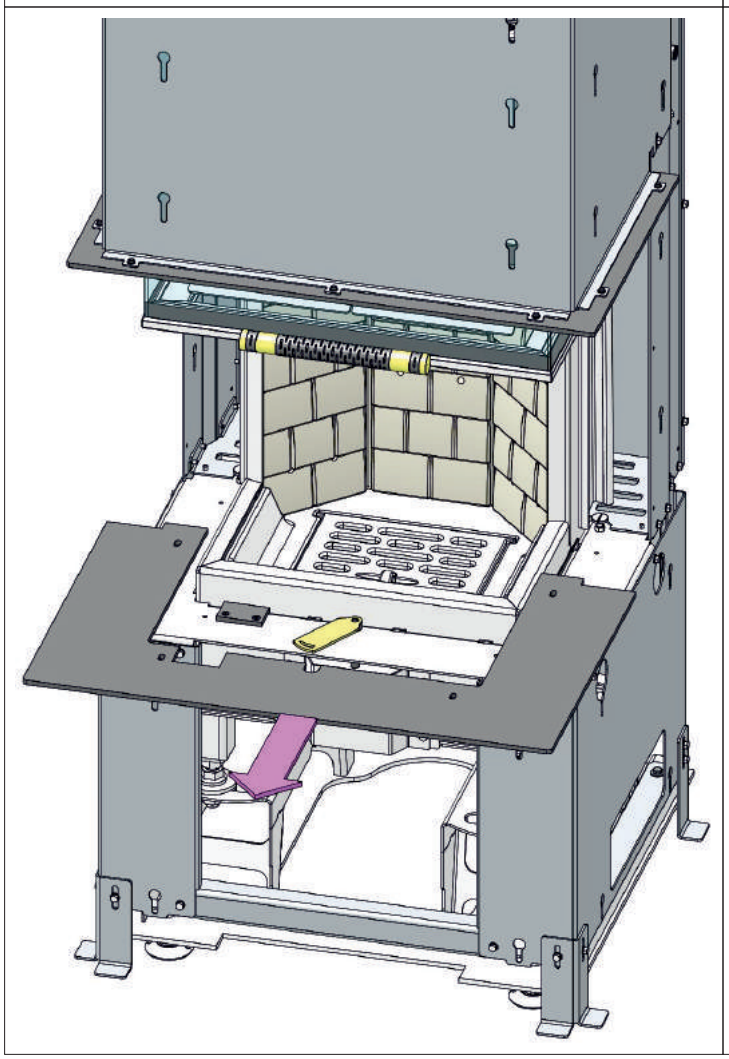

DE Ziehe nicht | EN Do not pull | FR Ne pas tirer | IT Non tirare

CZ Nedotahovat | SK Nedoťahovať | PL Nie ciągnij | RU Не тянуть

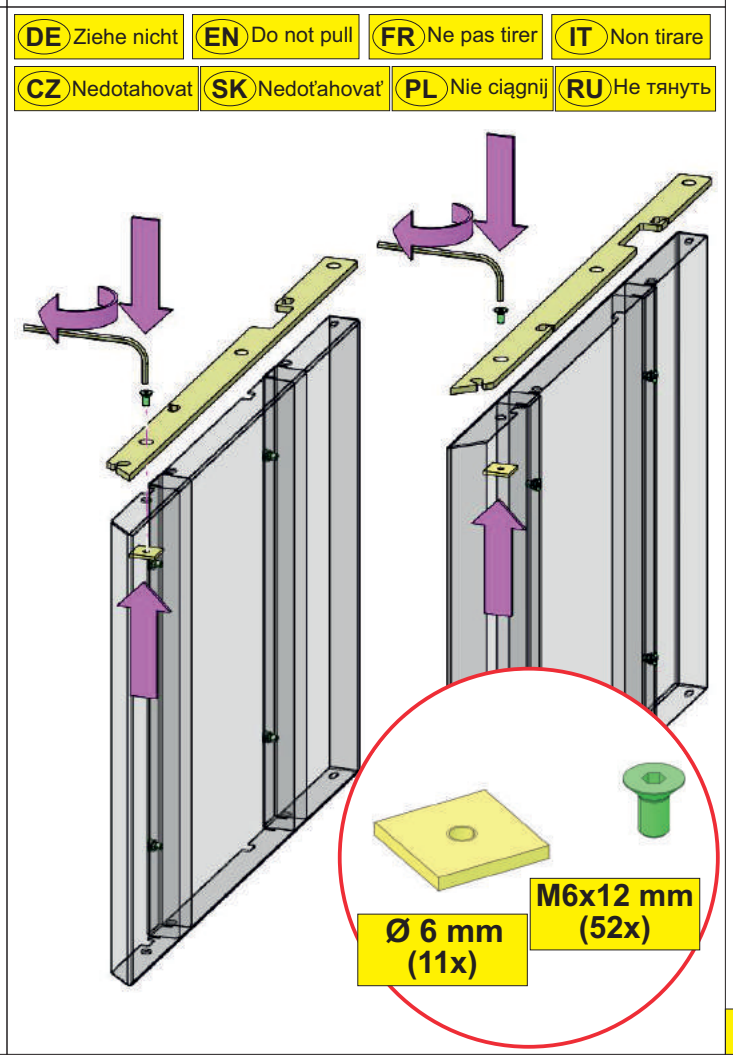

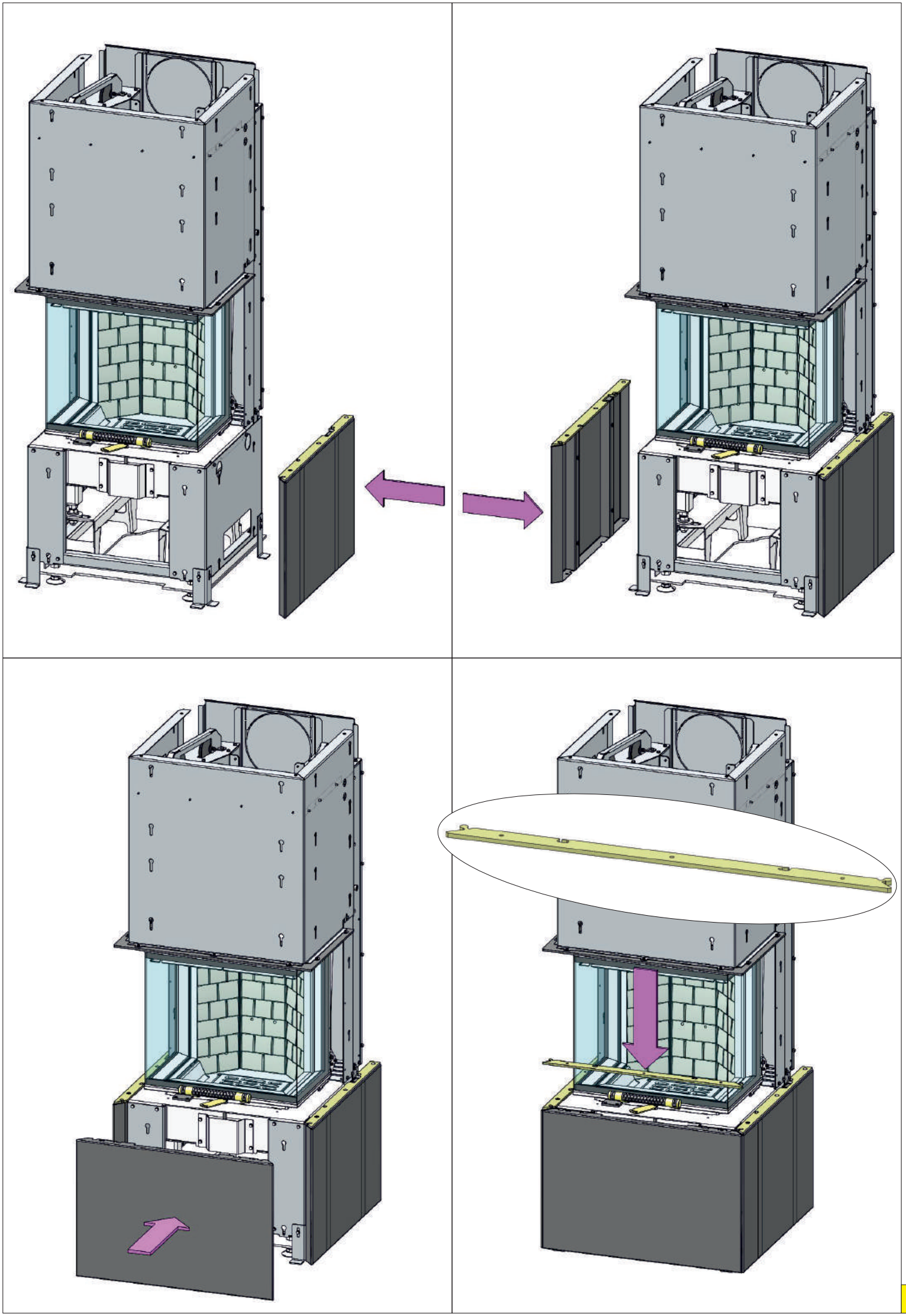

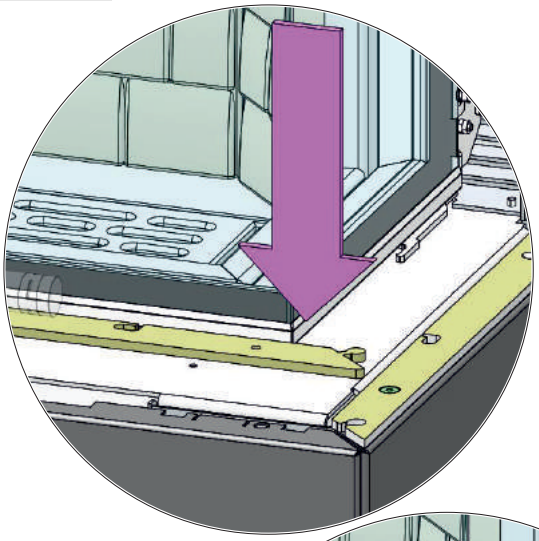

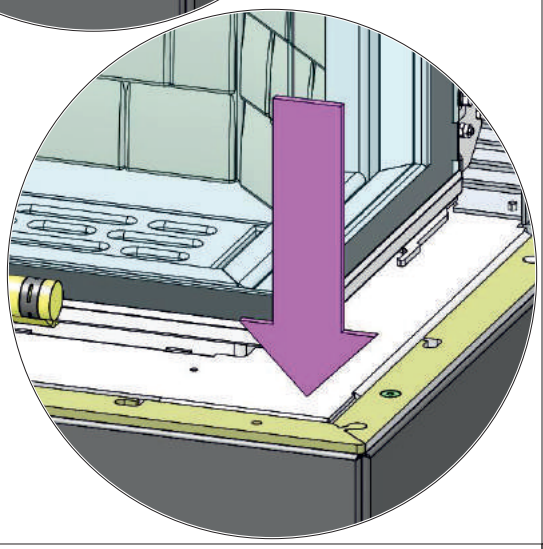

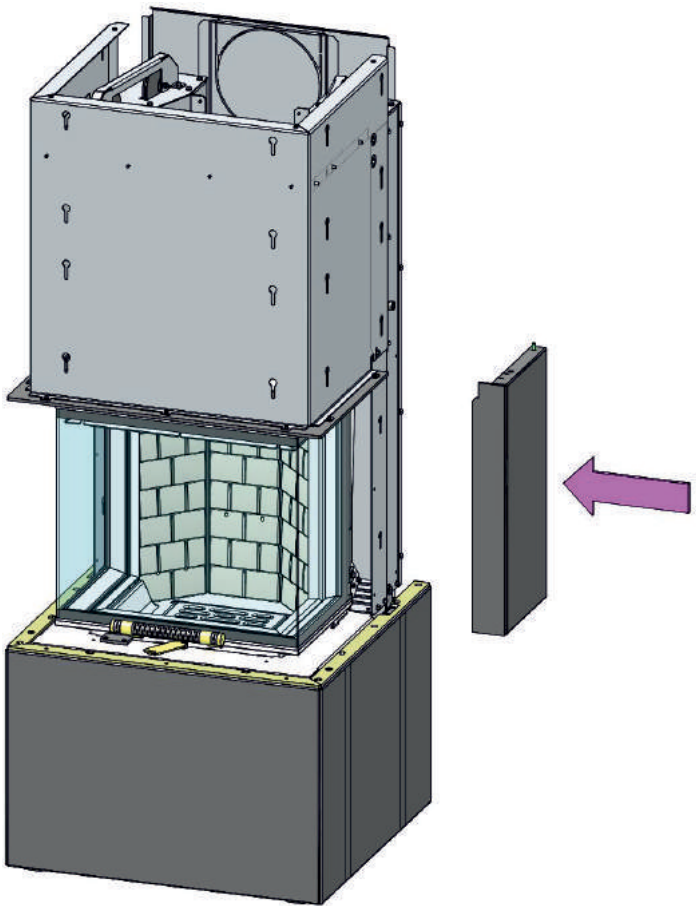

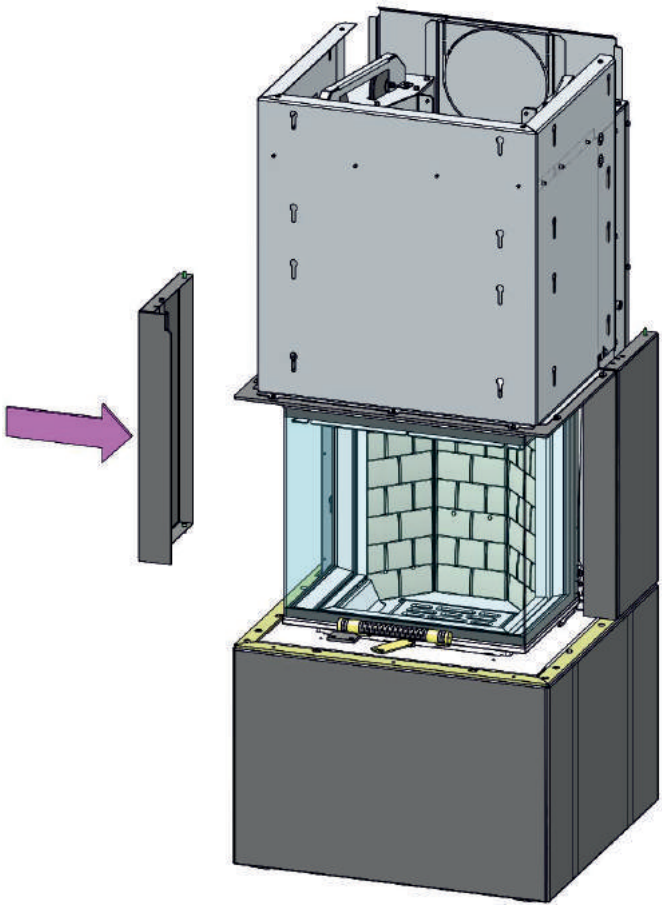

DE Anziehen	EN Tighten	FR Serrer	IT serrare
CZ Dotáhnout	SK Dotiahnuť	PL Dokręcić	RU затянуть

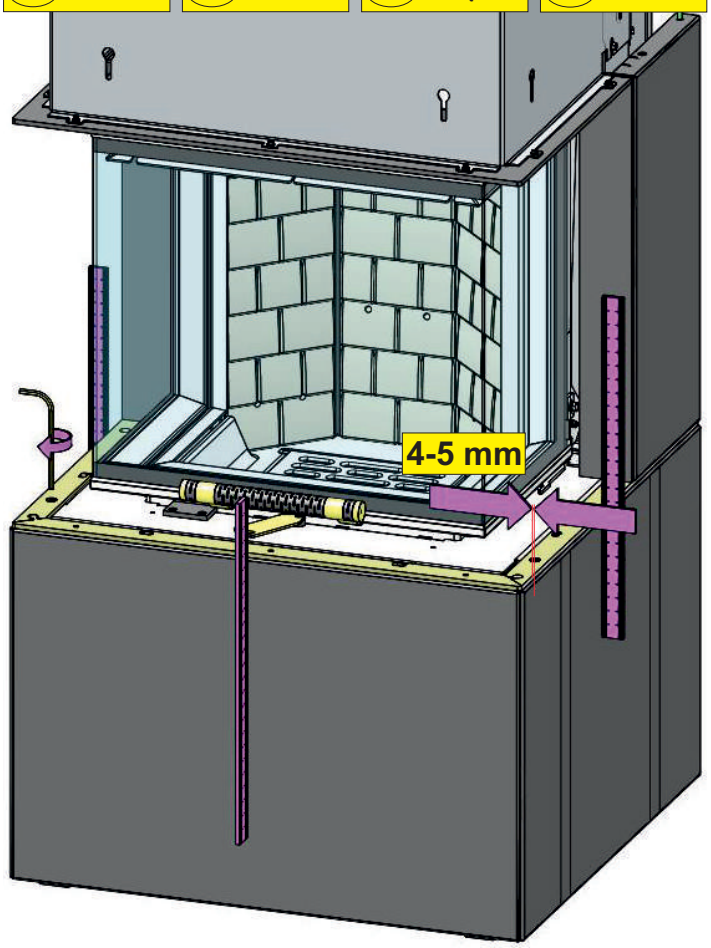

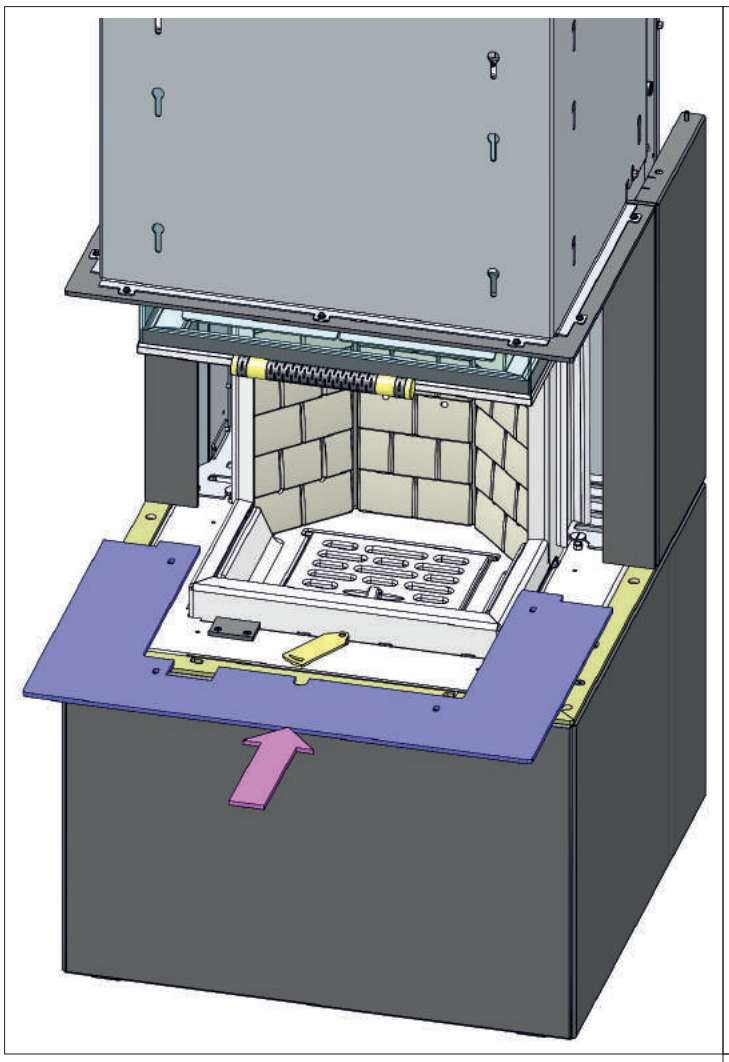

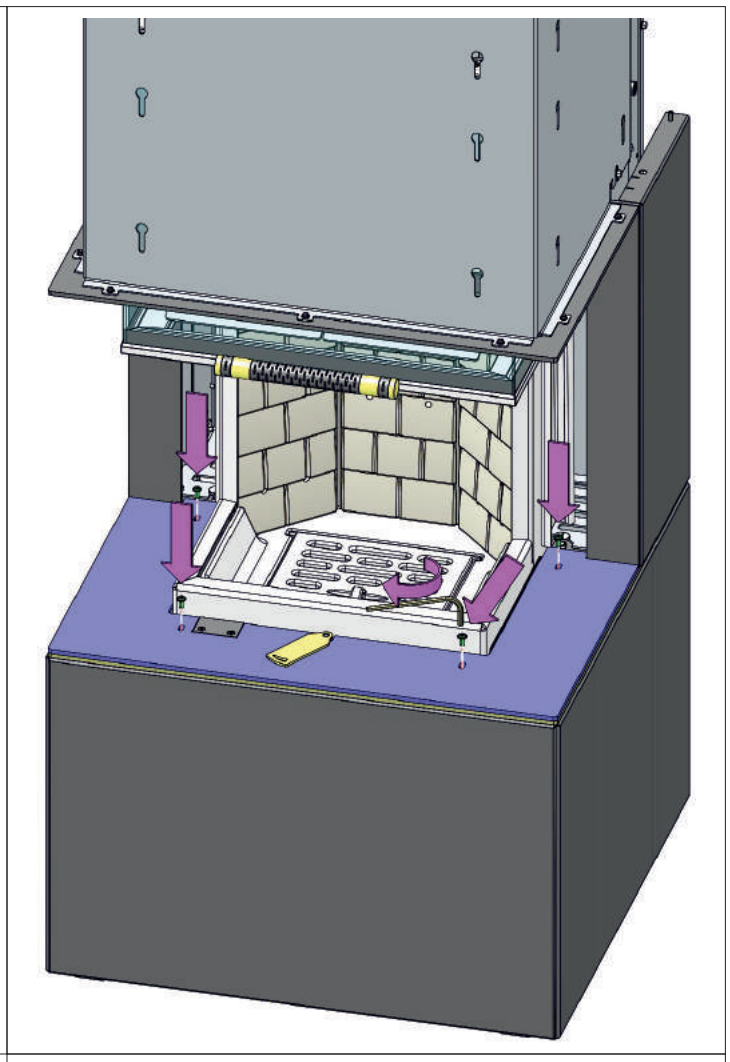

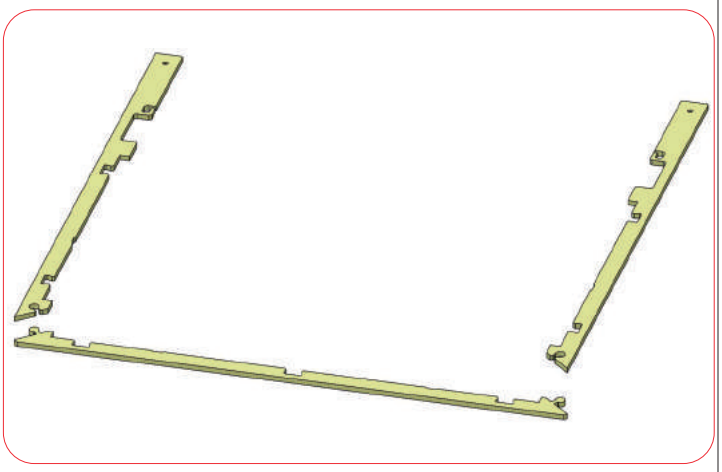

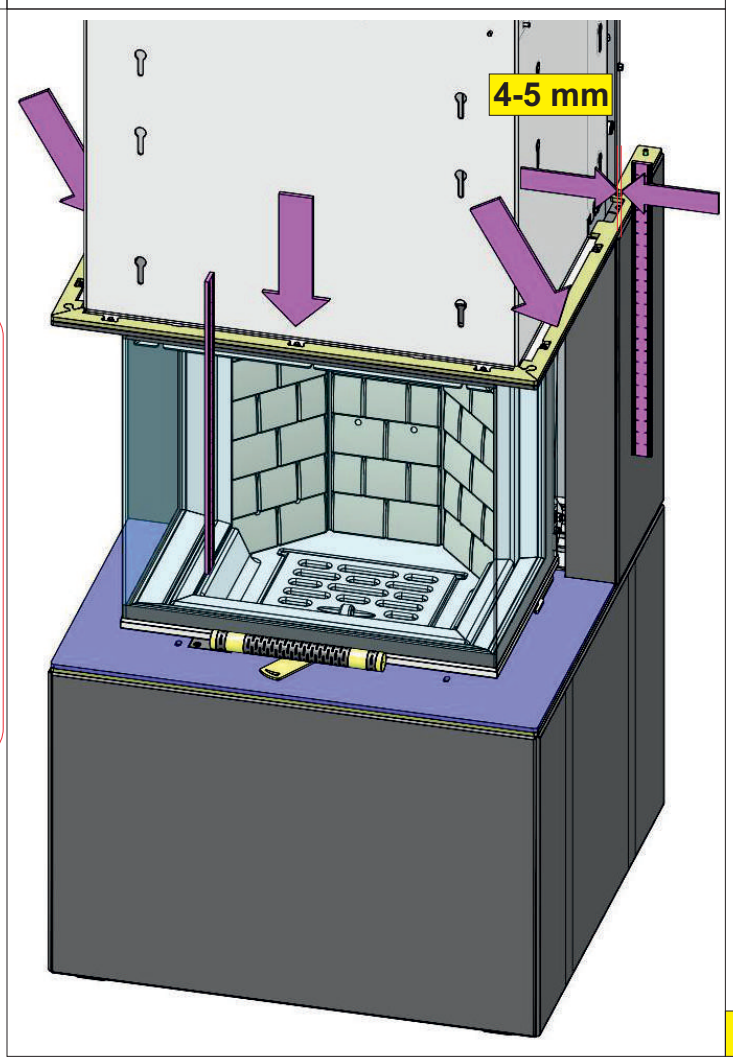
4-5 mm

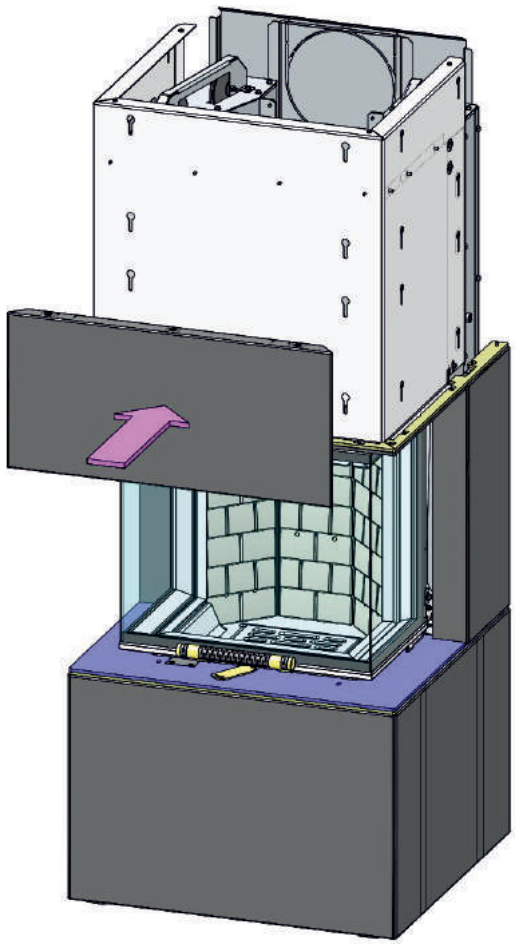

DE Ziehe nicht | EN Do not pull | FR Ne pas tirer | IT Non tirare

CZ Nedotahovat | SK Nedoťahovať | PL Nie ciągnij | RU Не тянуть

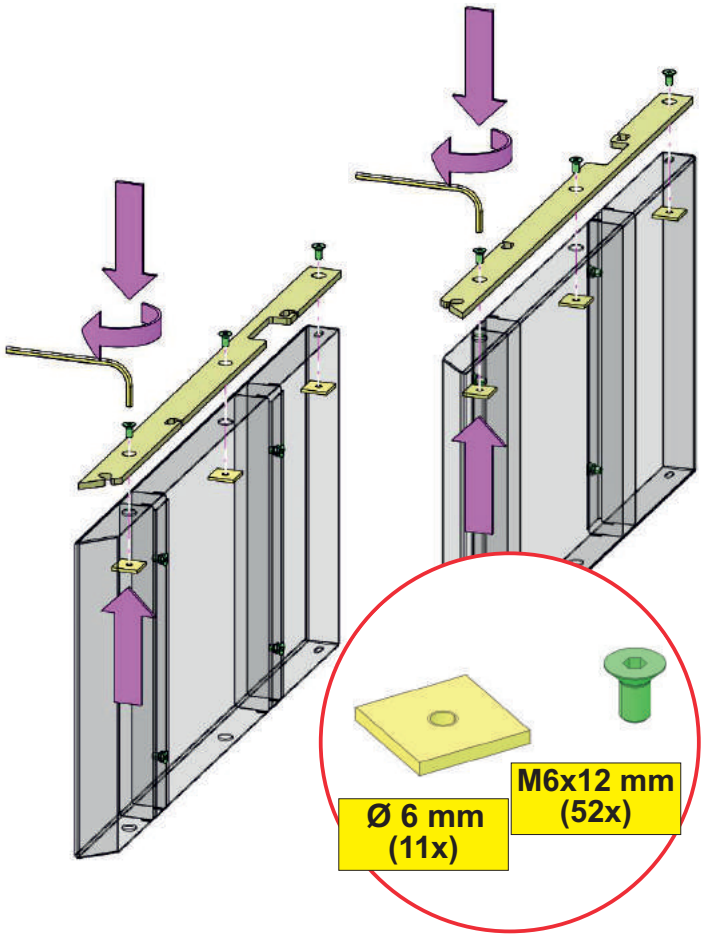

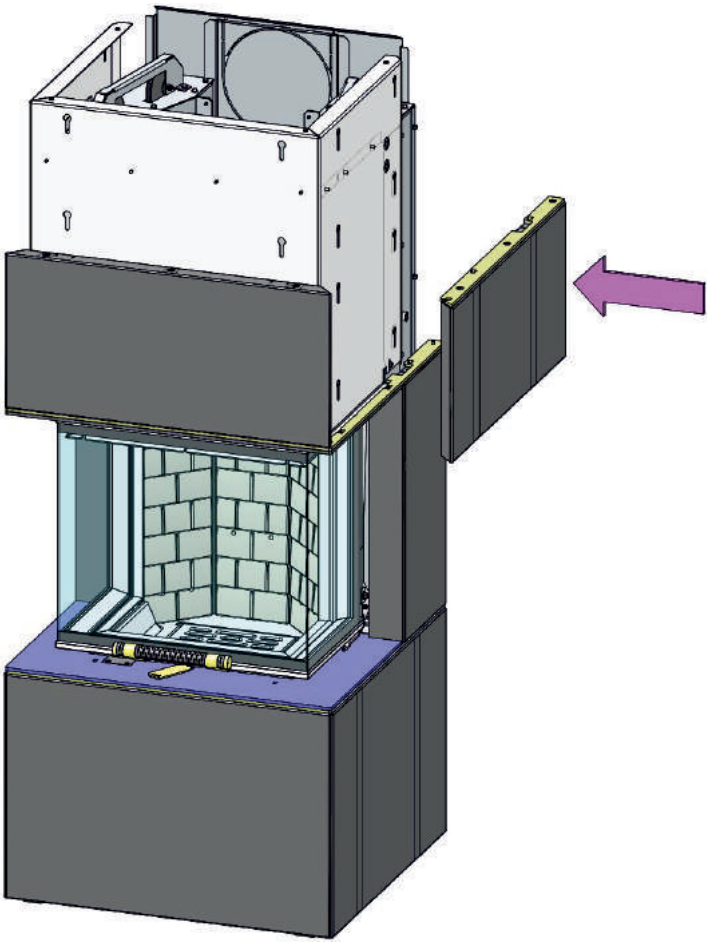

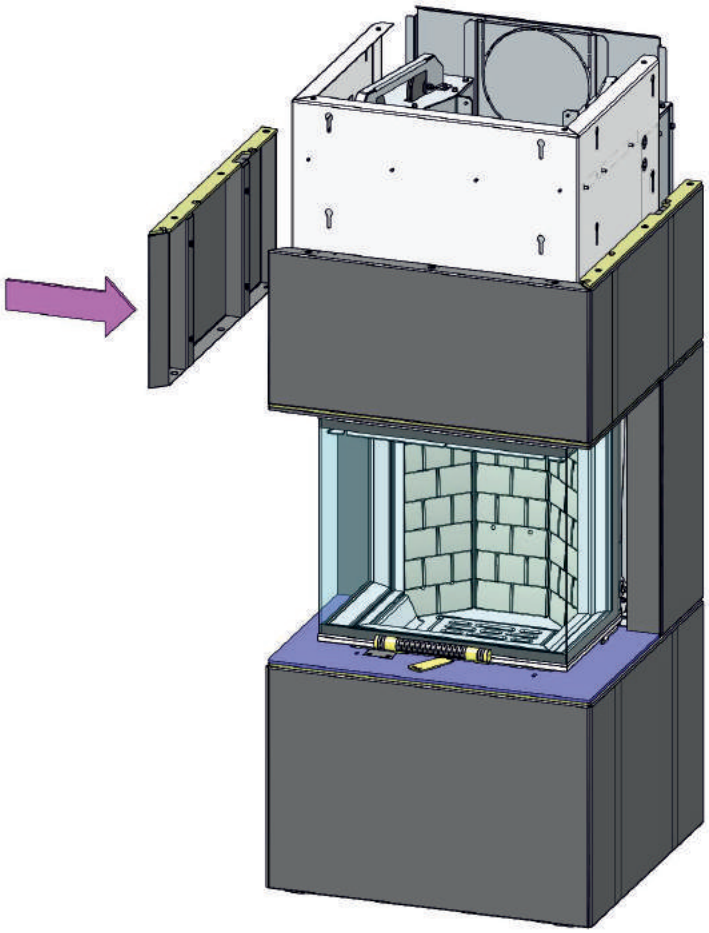

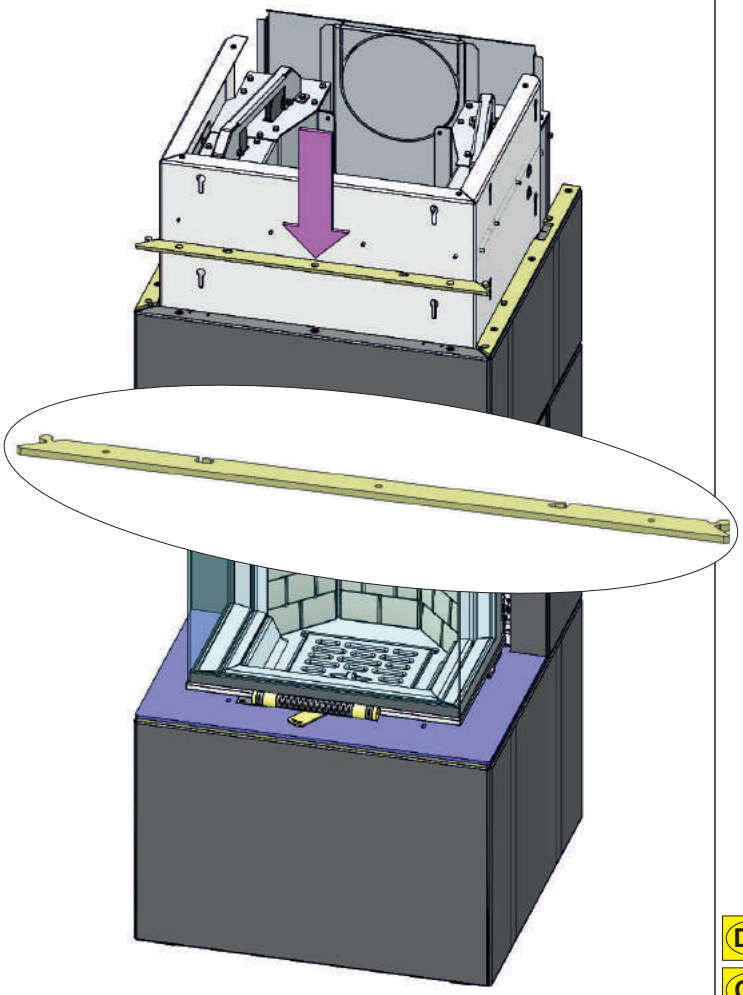

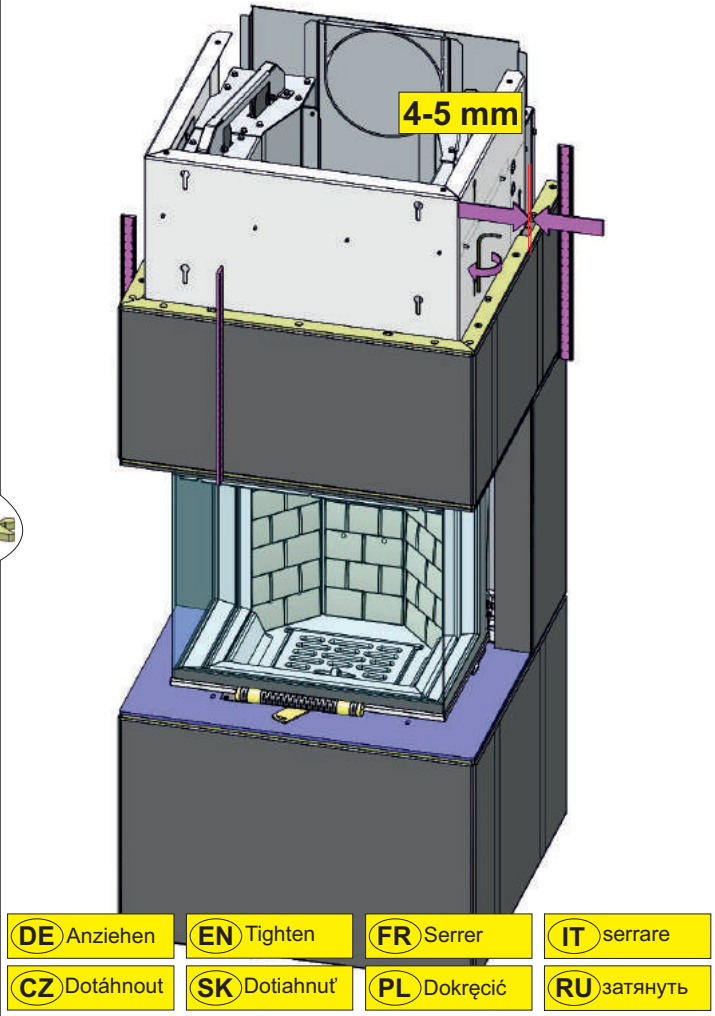
4-5 mm
DE Anziehen
EN Tighten
FR Serrer
IT serrare
CZ Dotáhnout
SK Dotiahnuť
PL Dokręcić
RU затянуть

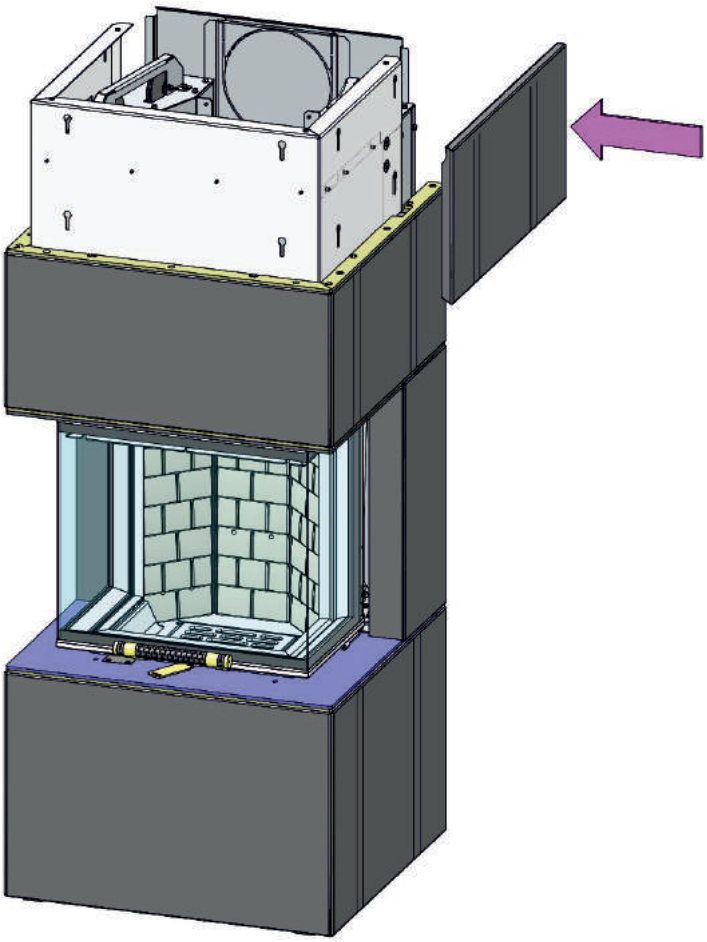

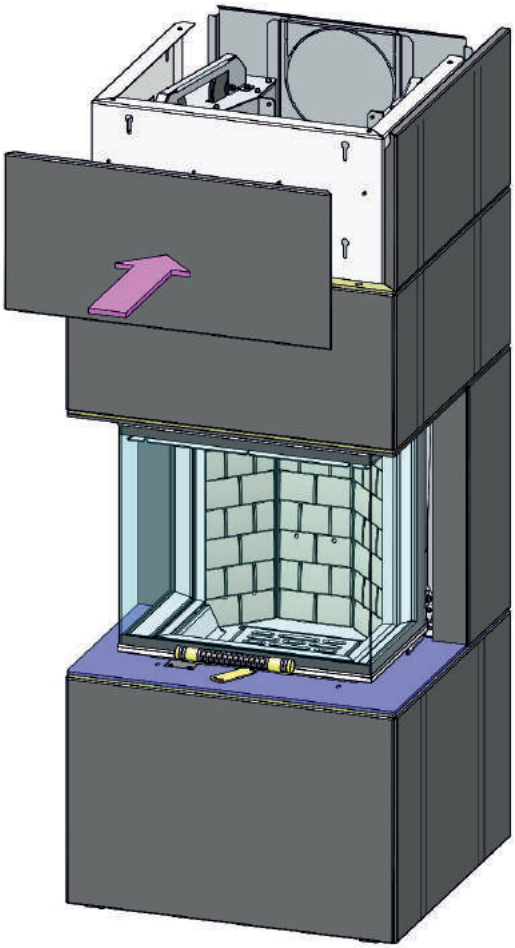

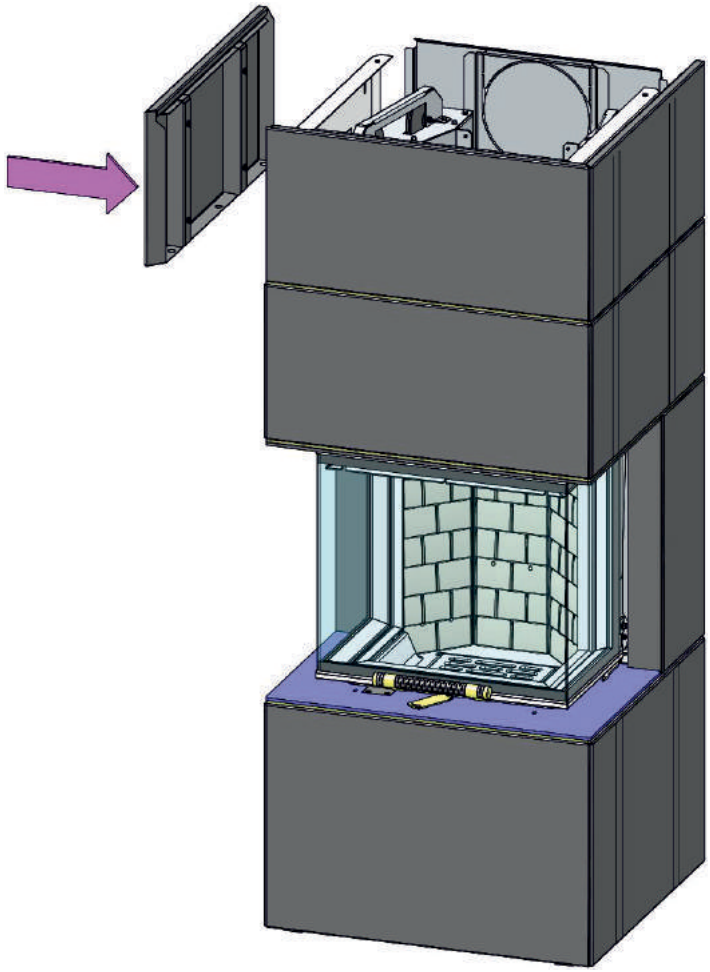

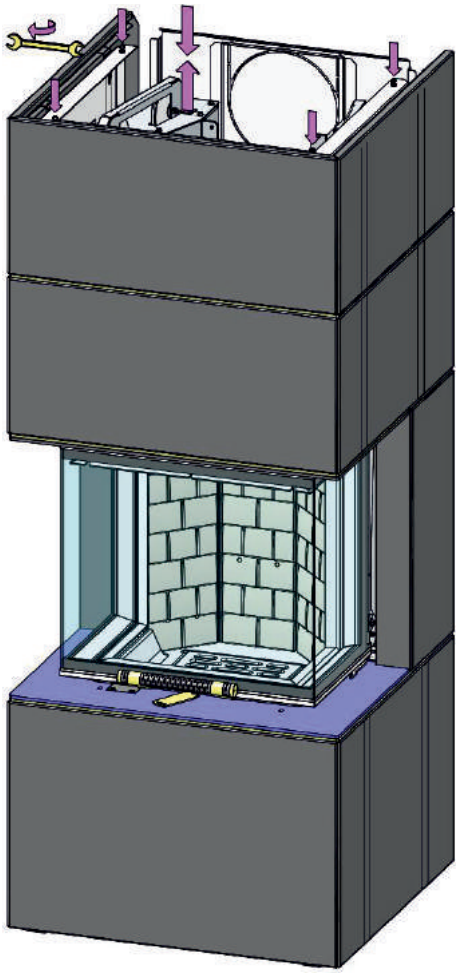

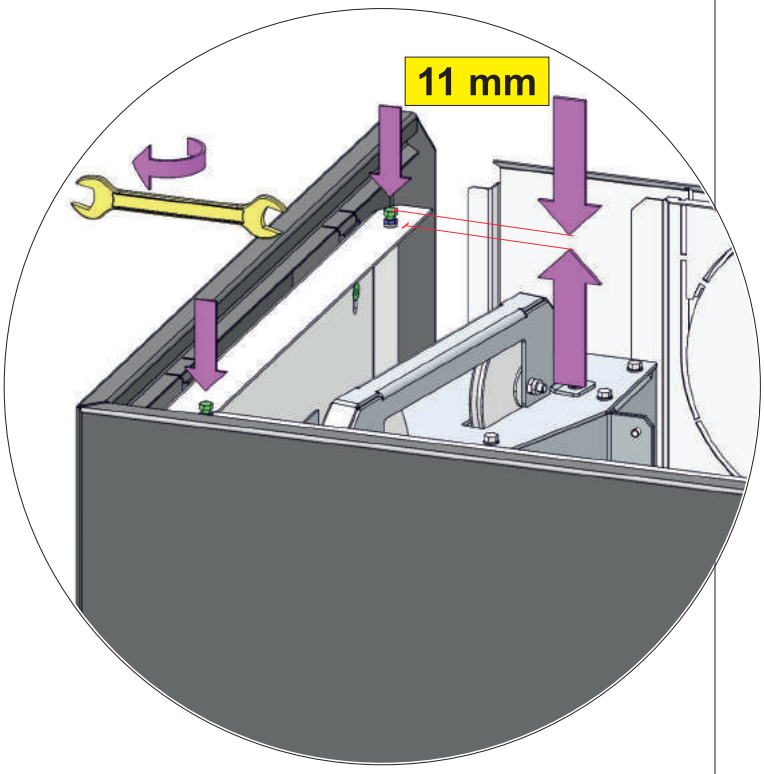
11 mm

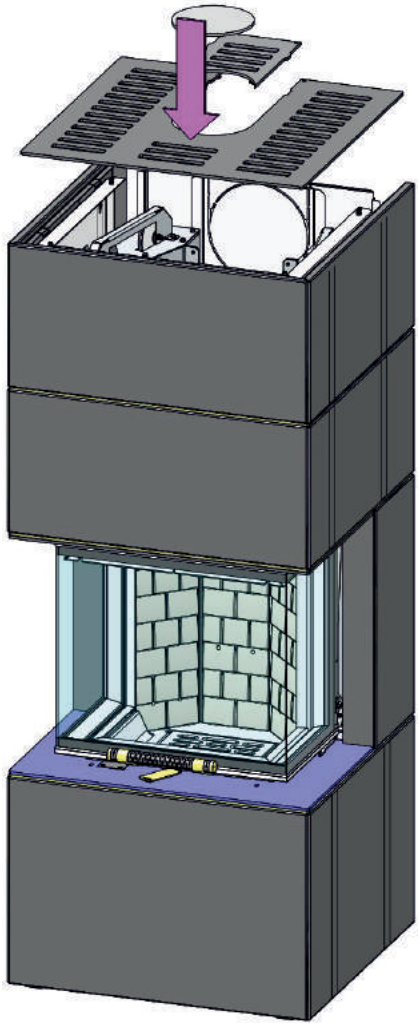

DE Das Türglas reinigen

EN Cleaning the door glass

FR Nettoyage de la vitre de la porte

IT Pulizia del vetro della porta

CZ Čištění skla dveří

SK Čištění skla dverí

PL Czyszczenie szyby drzwi

RU Очистка дверного стекла

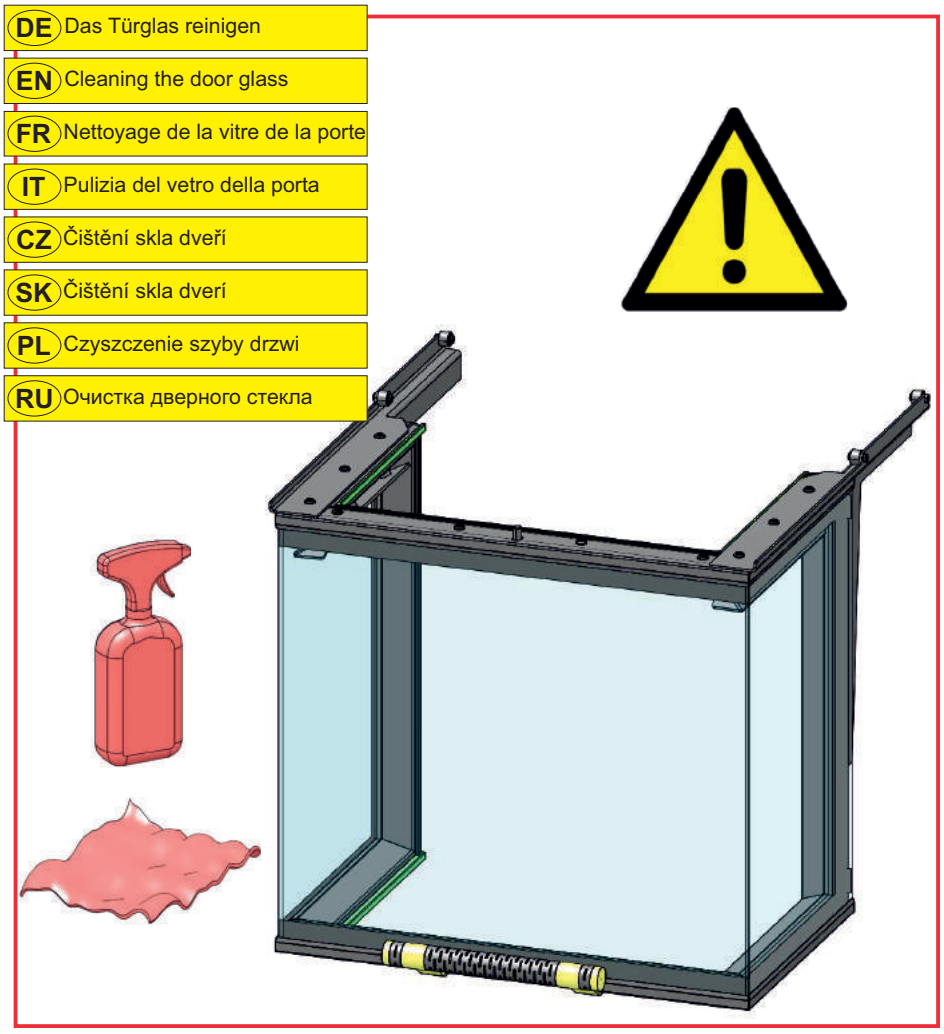

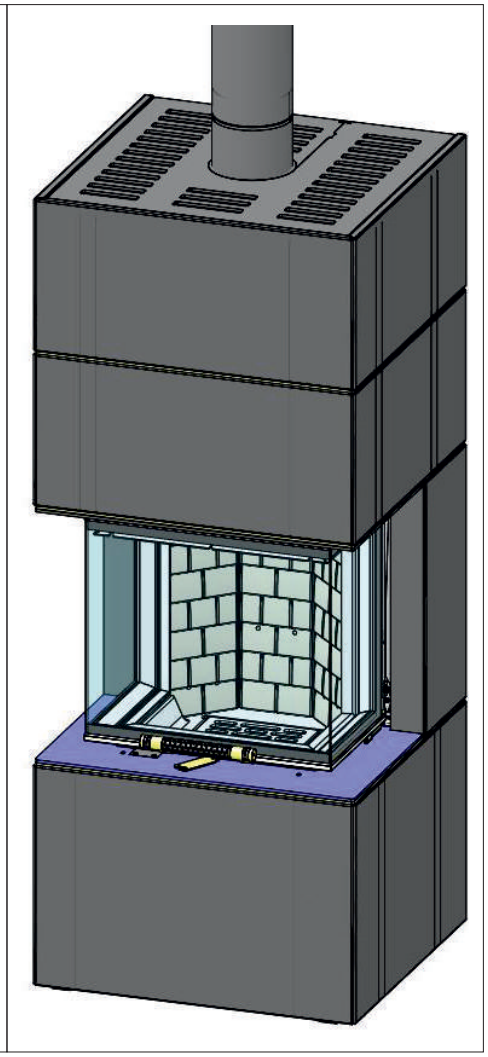

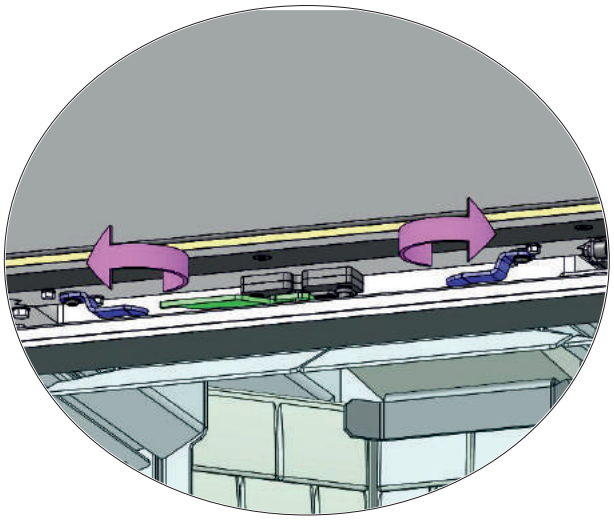

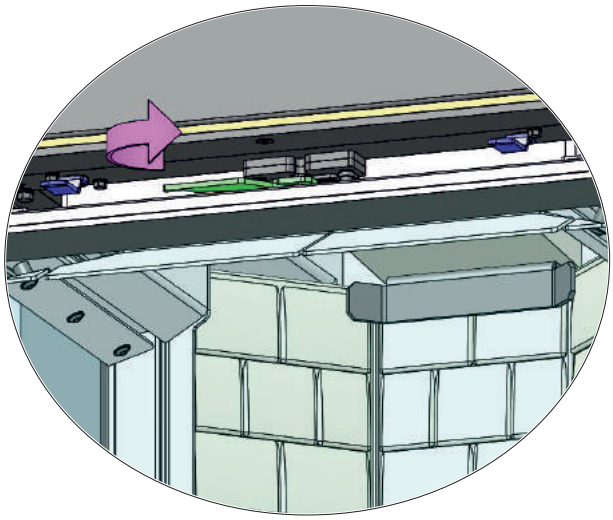

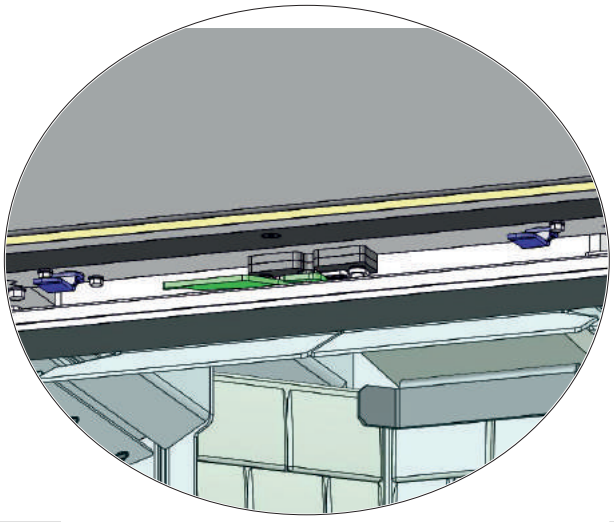

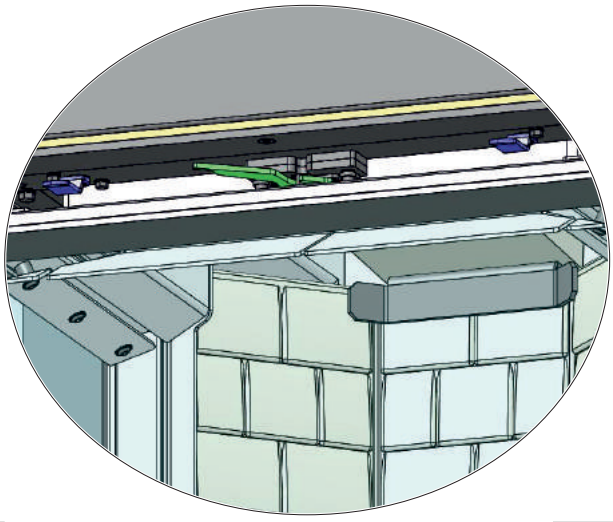

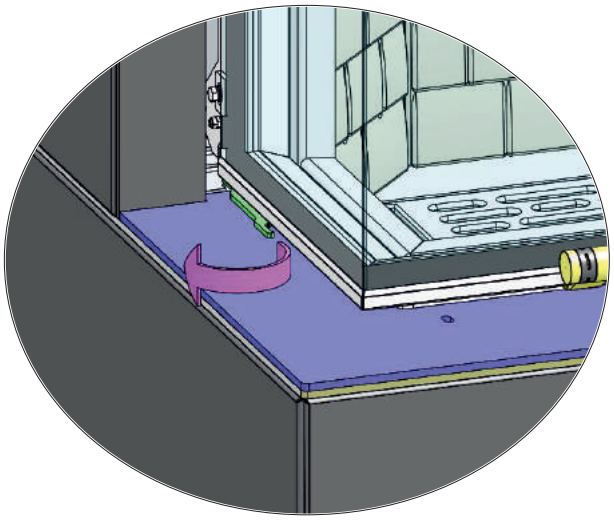

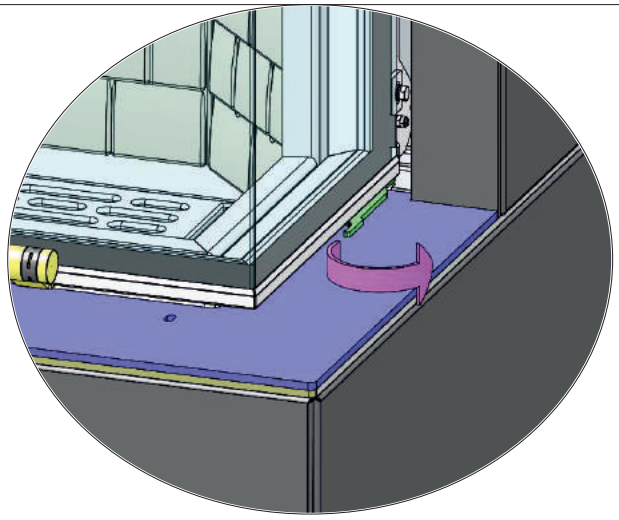

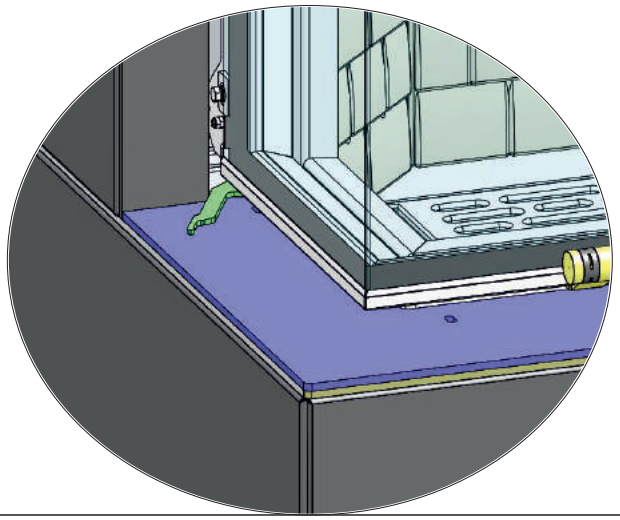

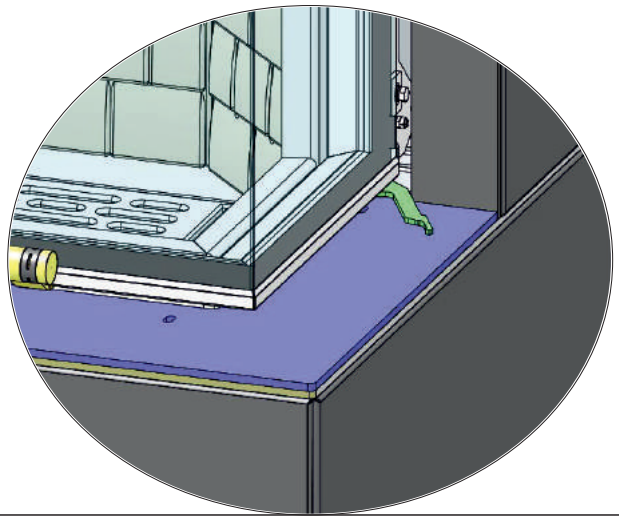

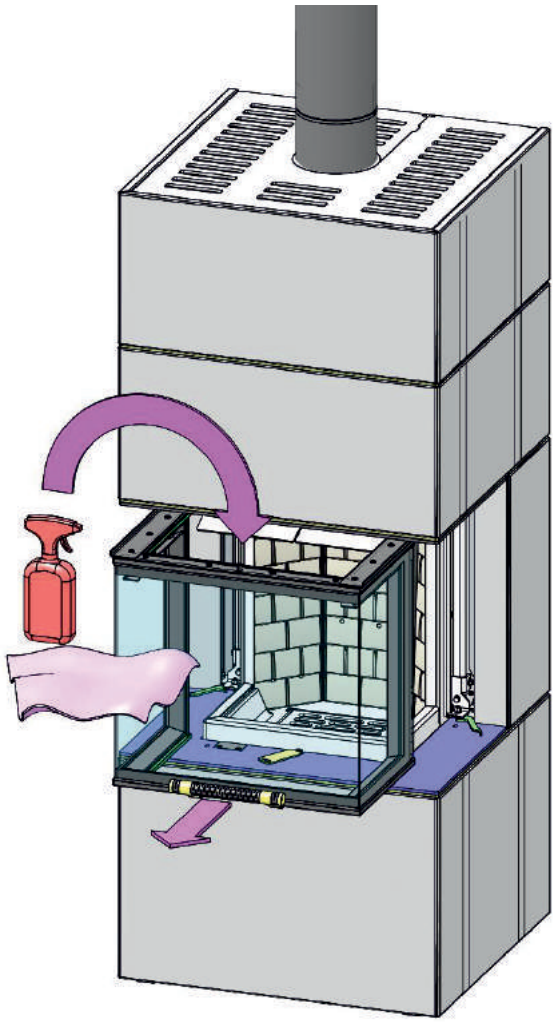

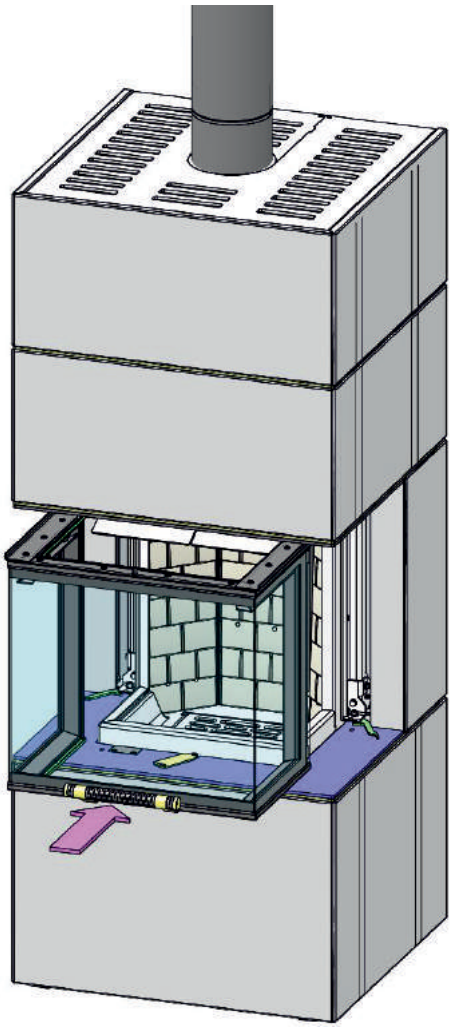

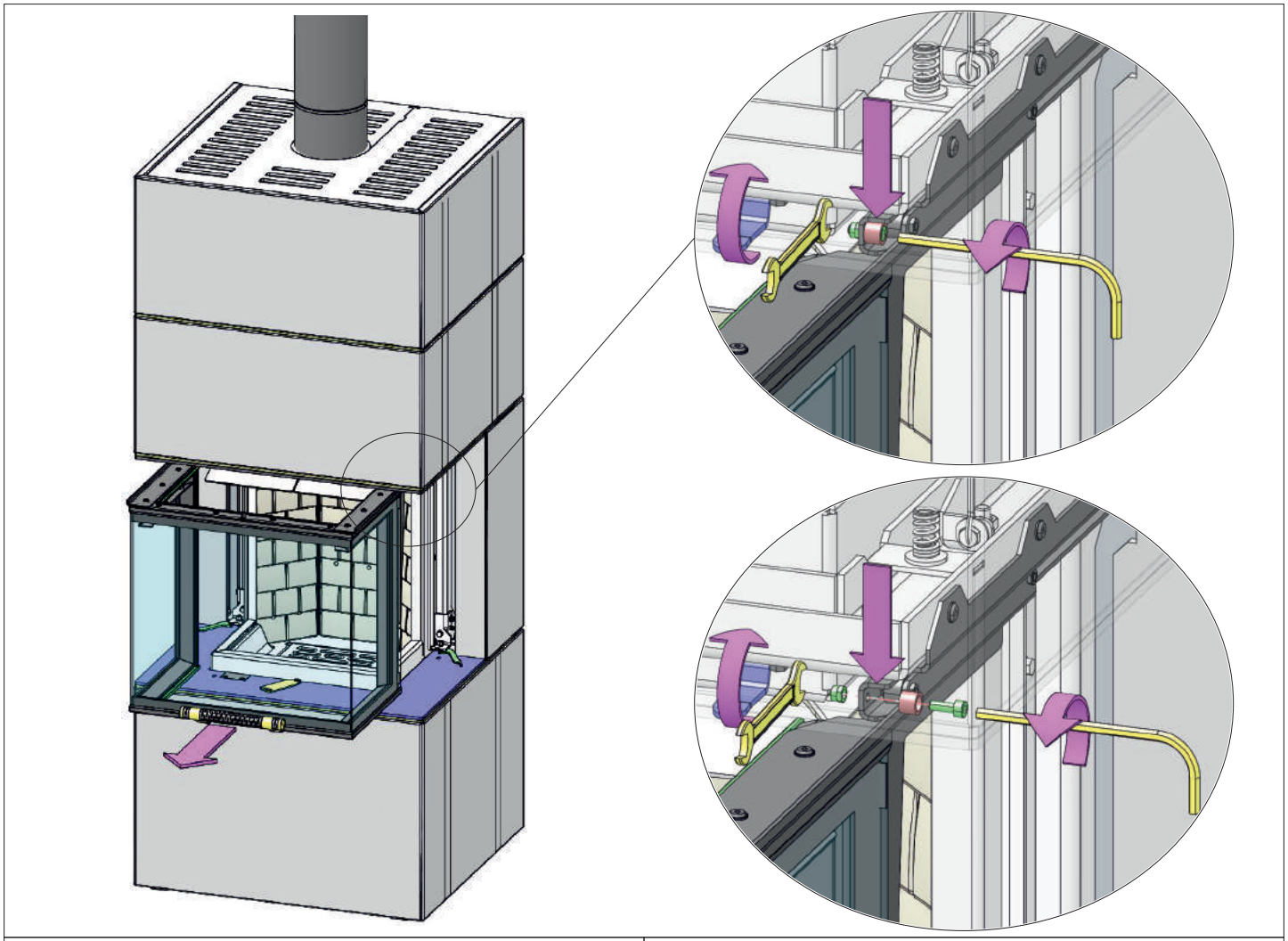

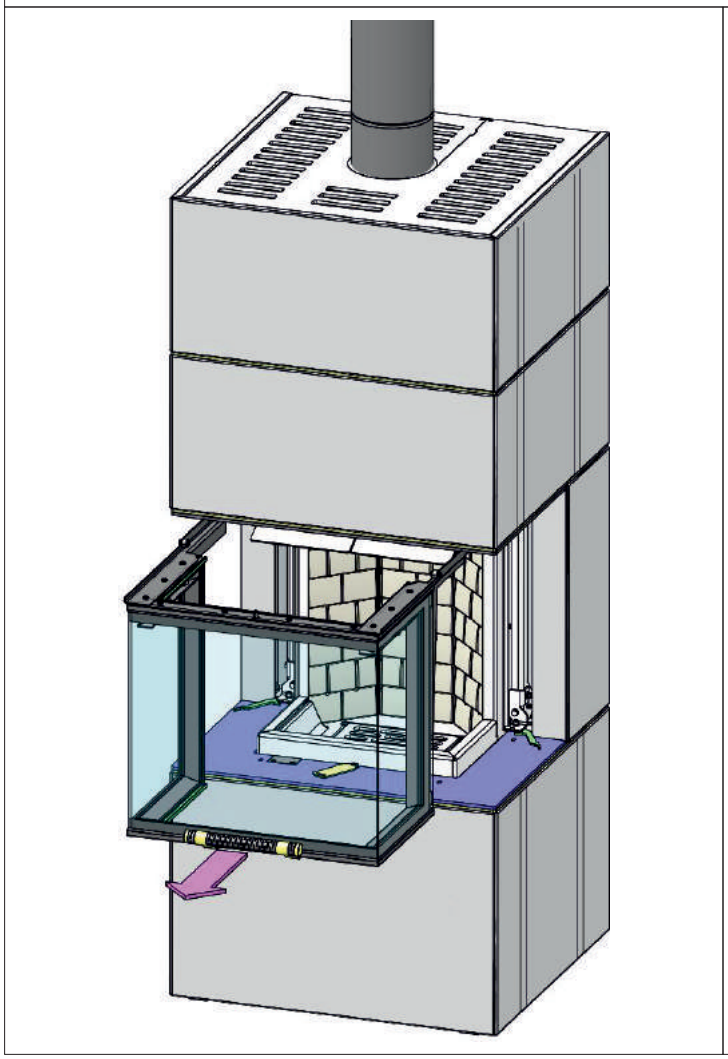

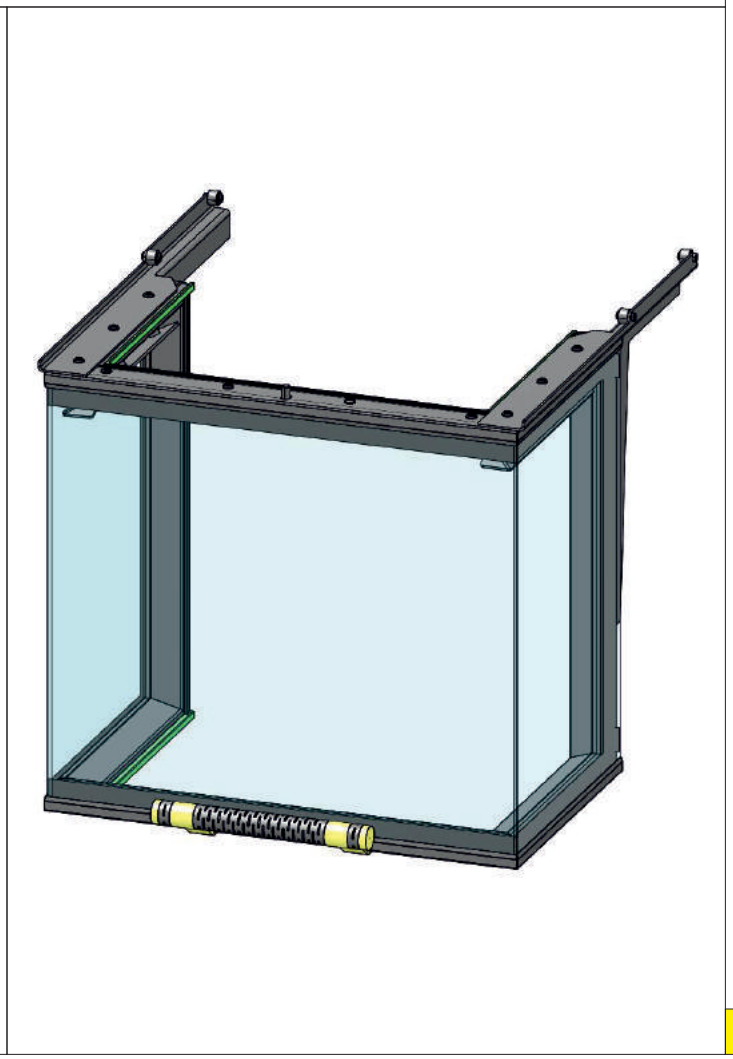

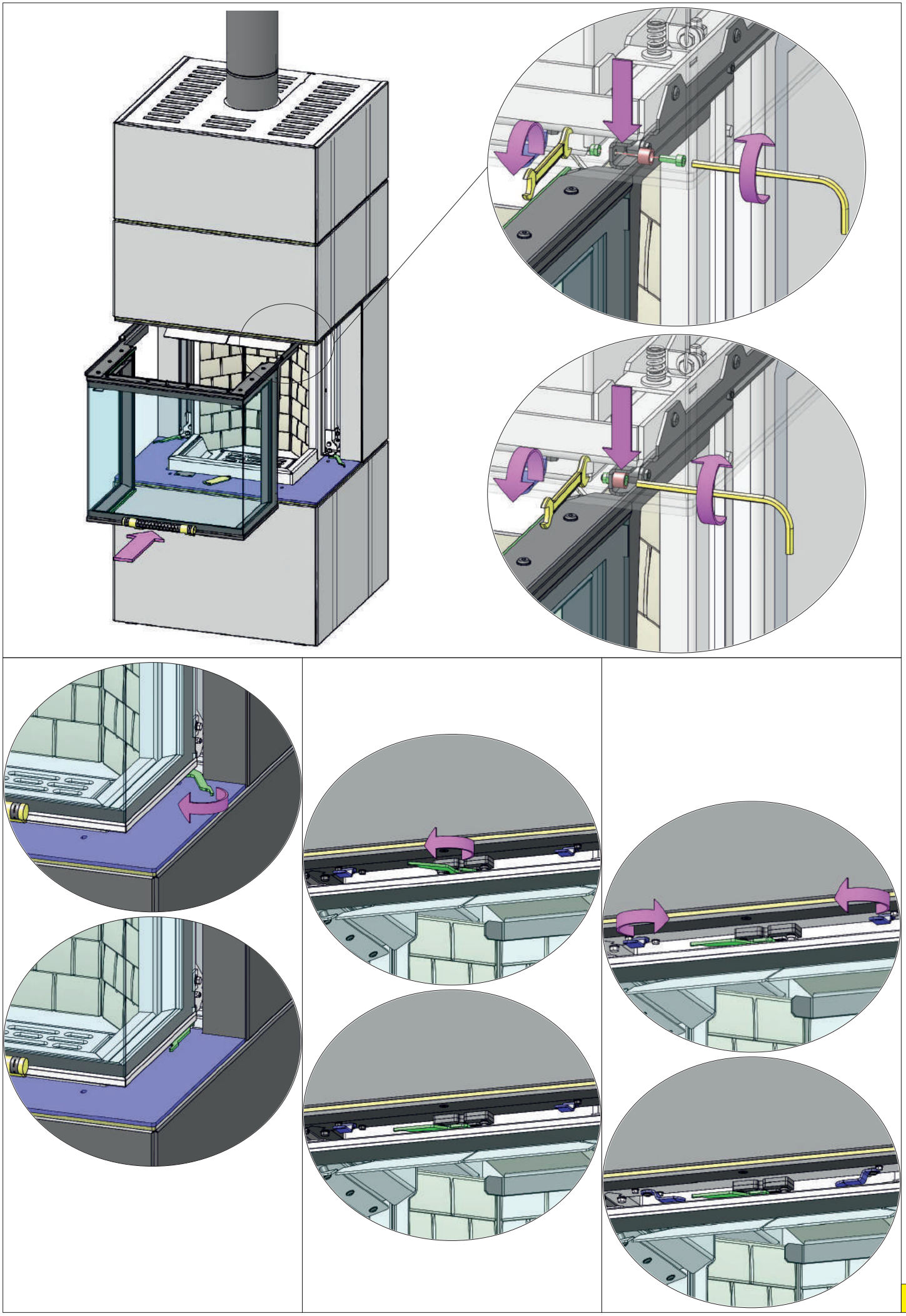

Wir wünschen Ihnen viel Freude und gemütliche Stunden mit Ihrem Storch Kaminofen.

We wish you a lot of joy and pleasant hours with your Storch wood-burning stove.

Nous vous souhaitons du plaisir et des heures agréables et très confortables avec votre poêle Storch.

Vi auguriamo tanto piacere e ore piacevolmente trascorse con la vostra stufa a legna Storch.

Přejeme Vám mnoho radosti a příjemně strávených hodin s Vašimi krbovými kamny Storch.

Prajeme Vám veľa radosti a príjemne strávených hodín s Vašimi krbovými kachľami Storch.

Życzymy dużo przyjemności i przyjemnie spędzonych godzin z piecem kominkowym Storch.

Мы желаем вам много удовольствия и приятно провели часы с каминной печью Storch.

storch
Kamine GmbH