VENUS HT ET DHT

INSTRUCTION D'INSTALLATION ET D'UTILISATION

M design

Passion for fire

SOMMAIRE

1. GENERALITES.....3

1.1 TRANSPORT ET UTILISATION 3
1.2 COMBUSTILES.....3
1.2.1 Bois
1.2.2 Combustibles proscrits

1.3 DEMARAGE DU FEU.....4

2. INSTALLATION 4

2.1 NOTICE D'INSTALLATION 4
2.2. RÉCEPTION DU MATÉRIEL.....5
2.3 CHEMINEE 5
2.4 RACCORDEMENT 6
2.5 CHEMINEE 6
2.5.1 Hauteur du conduit de cheminée.....6
2.5.2 Mesure de la buse décorative 7
Venus 700 HT 7
Venus 850 HT 8
Venus 850 DHT.....9
Venus 1000 HT 10
2.5.3 Rosace Venus HT et DHT.....11
2.5.4 Reglage du clapet Venus.....12

3. ENTREE D'AIR POUR LA COMBUSTION.....13
3.1 AIR PRIMAIRE 13
3.2 AIR SECONDAIRE 14

4 RECOMMANDATION GENERALES.....15
4.1 ENTRETIEN.....16

5. FICHES TECHNIQUES 16-17-18-19
CADRES VENUS 20

6. GARANTIE 21
6.1 DUREE ET LIMITATION.....21
6.2 RESERVES.....21
6.3 EXCLUSION 21

1. GENERALITES

1.1 TRANSPORT ET UTILISATION

• Transportez les poêles VENUS HT bien droits ou selon un angle de maximum 45° pour des cas particuliers.

OUVERTURE ET FERMETURE DE LA PORTE :

Ouvrir la porte lentement au moment du fonctionnement du foyer. Une ouverture trop rapide de la porte peut causer un refoulement de fumée dans la pièce.
Fermeture de la porte : soulever la poigner, pousser la porte vers la chambre de combustion et ensuite, pousser la poigner vers le bas jusqu'au moment du blocage final.
Fermez le cadre décoratif.

1.2 COMBUSTILES

1.2.1 Bois

La qualité du bois est PRIMORDIALE pour une utilisation optimale du foyer. (rendement, propreté de la vitre,…). Un bois de bonne qualité est un bois sec ayant séché au moins 2 ans sous abri ventilé, (+/- 18% humidité). Un bois humide chauffe infiniment moins et provoque l'encrassement du foyer et de la cheminée.
Vous pouvez également utiliser les briquettes et celles-ci en combinaison avec du bois.
Ne chargez jamais le foyer avec une grande quantité du bois. Dans le cas où la cheminée possède un tirage important il existe le risque d'arriver à des températures beaucoup trop élevées. Les endommagements du foyer par température exagérée ne sont pas couverts par la garantie.

1.2.2 Combustibles proscrits

L'utilisation de bois traités (peints,..etc), et de tout autre matériel de récupération dégageant des gaz nocifs pour l'environnement et agressifs pour les composants du foyer est PROSCRITE et annule le droit à la garantie. Pour les mêmes raisons, le coke de pétrole ne peut être utilisé. L'utilisation de combustibles liquides (essence,..) est interdite (même pour l'allumage)

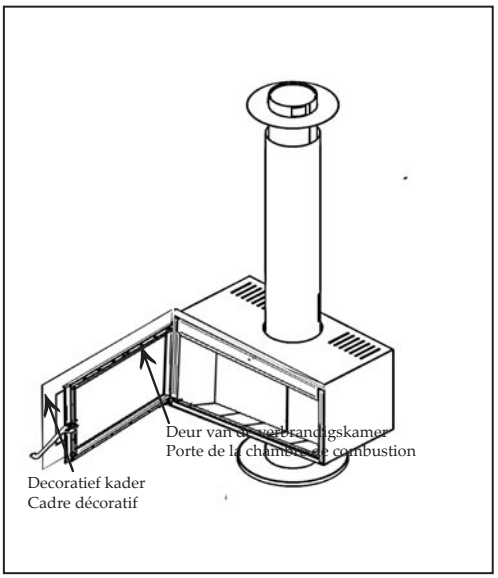

FIG. 1

1.3 DEMARAGE DU FEU

• Ouvrir la porte
• Déposez du papier ou des allume-feu avec du petit bois.
• Allumez le feu.
• Laissez la vitre légèrement entrebâillée (5cm) pour éviter l'encrassement de la vitre et pour donner un bon ajout d'air pour un bon démarrage du feu.
• Dès que le petit bois est bien enflammé, ouvrez la porte en douceur et ajoutez des les premières bûches.
REMARQUE: Le premier feu réalise la cuisson de la peinture, ce qui provoque un dégagement de fumée et d'odeur. Aérez la pièce.

RECOMMANDATION
Ne nettoyez pas tous les jours l'âtre, un lit de cendres est excellent pour la combustion du bois.
Ne jamais ouvrir brutalement la porte durant la flambée, mais en 2 temps/ laissez la porte légèrement entre ouverte durant 2-3 secondes avant de l'ouvrir largement.

Attention : Il n'est pas nécessaire de surcharger le foyer avec du bois. Tenir compte que 1 kg de bois sec à un pouvoir calorifique de 4 kW.
Exemple : avec un rendement de 78%, ceci donne une puissance de 4kW x 78% = +/- 3kW par kg de bois sec. Si vous voulez brûler à une puissance de 12Kw , il suffit de mettre 4 kg de bois sec dans le foyer (ce qui correspond à deux bûches de taille normale). Du bois de palette et autres déchets de bois ont un pouvoir calorifique énorme et peuvent mener à une surchauffe avec toutes les conséquences qui peuvent en suivre. Nous ne sommes pas résponsable pour la mauvaise utilisation du foyer et le non respect de ces lignes directives.

2. INSTALLATION

2.1 NOTICE D'INSTALLATION

Votre revendeur est le SPECIALISTE que M-design a choisi pour le représenter dans votre région.Pour votre SECURITE et votre SATISFACTION, nous vous conseillons de lui confier la réalisation de votre installation. L'appareil doit être installé en respectant les règles de l'art et toute réglementation locale.
En l'absence de réglementation précise en Belgique, les règles d'installation françaises (D.T.U. 24,2,2,) sont de rigueur.
Si toutefois vous désirez assumer vous-même cette exécution, pour vous éviter toute surprise, permettez-nous de vous
recommander de:
• vous référer aux termes de notre convention de garantie
• prendre conseil auprès de votre revendeur.

2.2 RÉCEPTION DU MATÉRIEL

1. Pied
2. Chambre de combustion
3. Buse décorative
4. Rosace de plafond

Le corps de chauffe peut totalement être glissé en dehors du caisson métallique. (Fig.3)

2.3 CHEMINEE

Le diamètre standard de la sortie de fumée des appareils
Venus 700 HT - Ø180 mm
Venus 850 HT - Ø200 mm
Venus 1000 HT - Ø250 mm
Venus 850DHT - Ø200 mm

Le conduit de cheminée doit être construit selon les règles de l'art dont voici les plus importantes:
• le conduit doit être isolé thermiquement
• évitez les parties obliques si possible, ne dépassez jamais une inclinaison de 45° etévitez les changements brusques de direction (grand rayon de courbure)
• La sortie de la cheminée et son emplacement sont très importants: demander conseil à un cheministe
• la présence d'obstacles à proximité de la sortie de cheminée doit être prise en compte
• prévoir les ramonages ultérieurs
• ne raccordez qu'un seul appareil par conduit:"sélectionnez le meilleur" obturez l'inutile

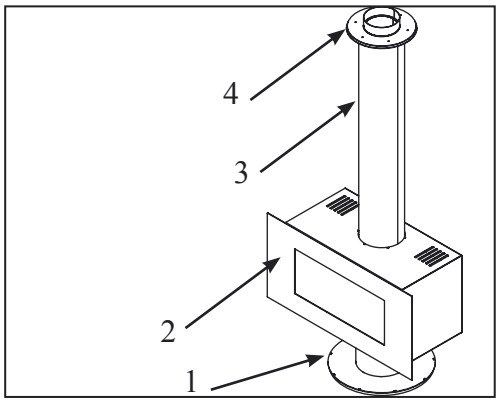

FIG. 2

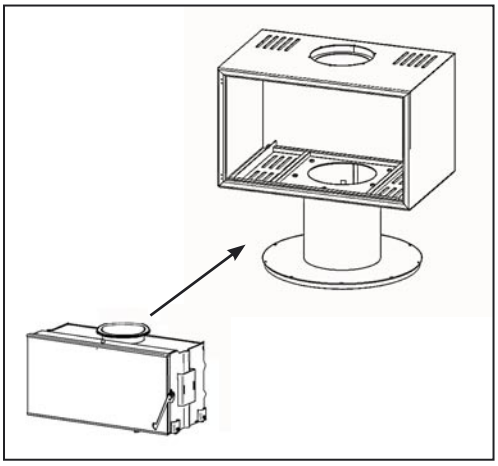
FIG. 3

2.4 RACCORDEMENT

Pour le raccordement nous recommandons un conduit inox rigide. Le foyer est livré sans buse inox rigide. Par conséquence une buse est à prévoir.

2.4.1 Raccordement au plafond

Un espace de 5 cm doit être respecté entre le raccordement plafond et la buse décorative. Ceci pour assurer une convection naturelle.

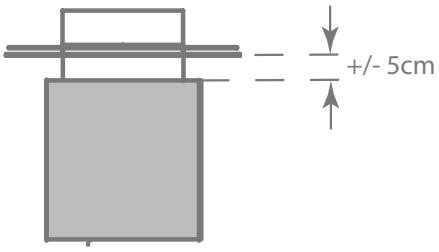

2.5 CHEMINEE

Le diamètre de la sortie des appareils Venus doit être respecté. Pour des cas particulier veuillez vous adressez au fabricant. Le diamètre des sorties en étant le suivant. :
Le conduit de cheminée doit être construit selon les règles de l'art dont voici les plus importantes:

- le conduit doit être isolé thermiquement
- évitez les parties obliques si possible, ne dépassez jamais une inclinaison de 45° etévitez les changements brusques de direction (grand rayon de courbure)
- La sortie de la cheminée et son emplacement sont très importants: demander conseil à un cheministe
- la présence d'obstacles à proximité de la sortie de cheminée doit être prise en compte
- prévoir les ramonages ultérieurs
- ne raccordez qu'un seul appareil par conduit:"sélectionnez le meilleur" obturez l'inutile.

2.5.1 HAUTEUR MINIMALE DE CONDUIT DE CHEMINEE EN CAS DE REDUCTION DE CELUI-CI.

	Ø 250	Ø 200	Ø 180
Venus 700 HT			≥ 4m
Venus 850 HT et DHT		≥ 4m	≥ 6m
Venus 1000 HT	≥ 4m	≥ 6m	

2.5.2 MESURE DE LA BUSE DECORATIVE

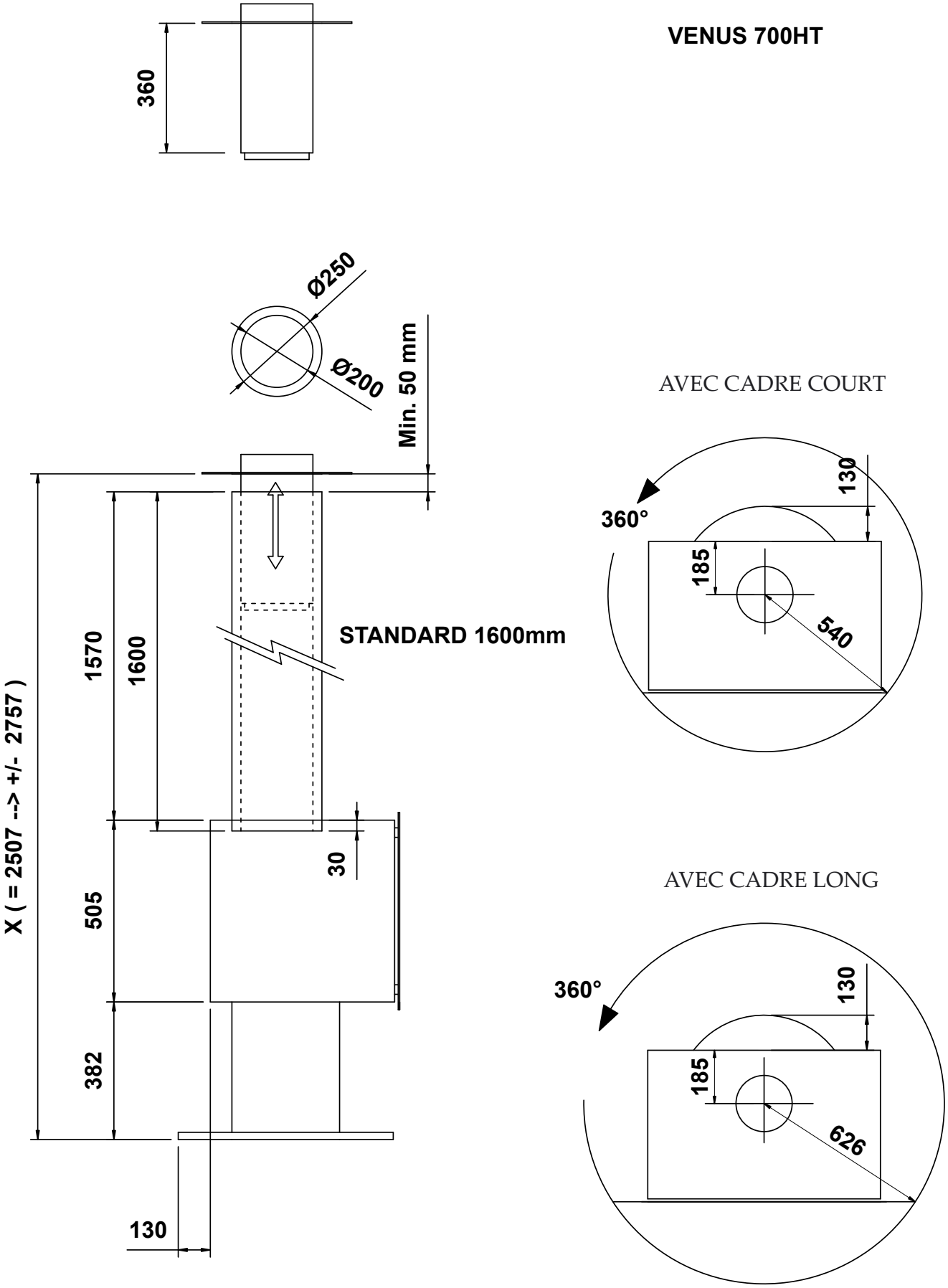

VENUS 850HT

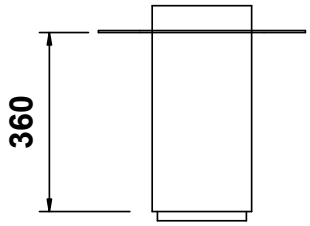

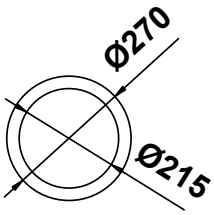

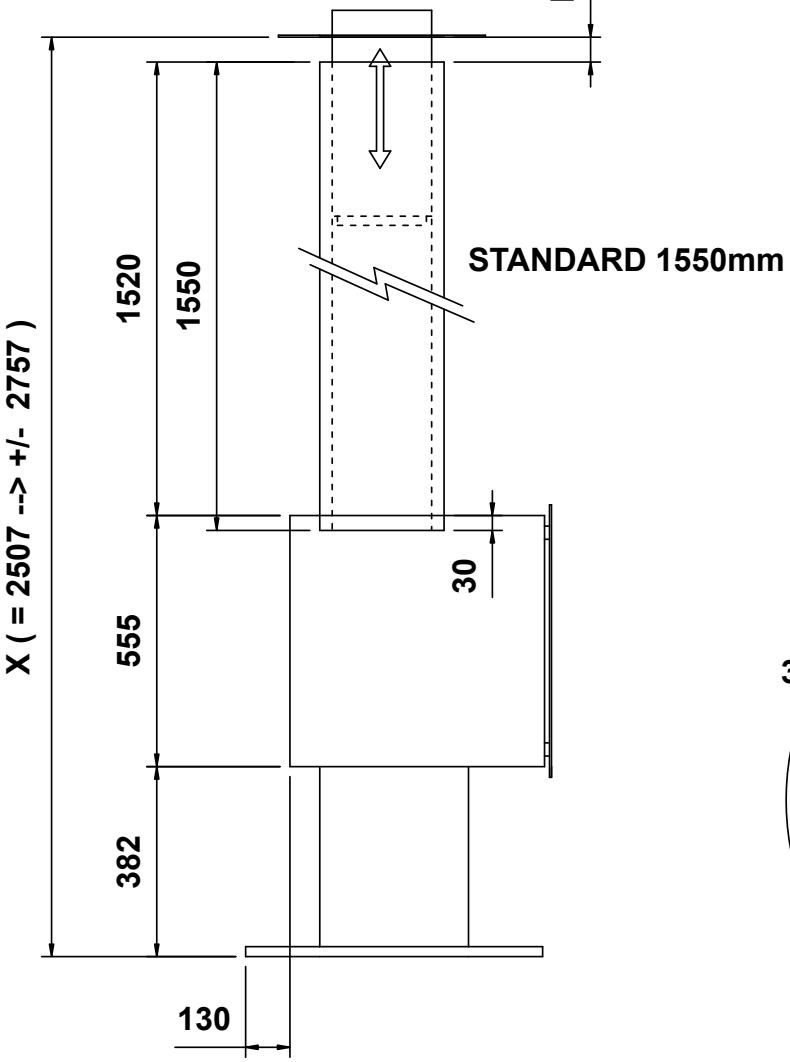

AVEC CADRE COURT

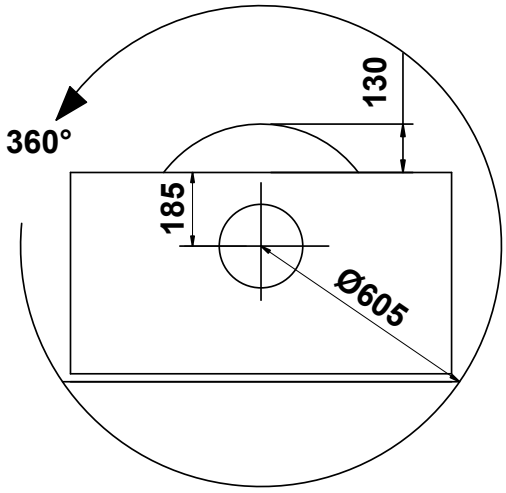

AVEC CADRE LONG

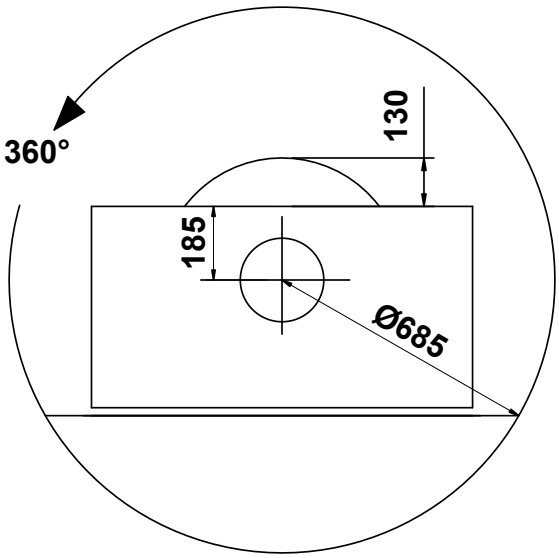

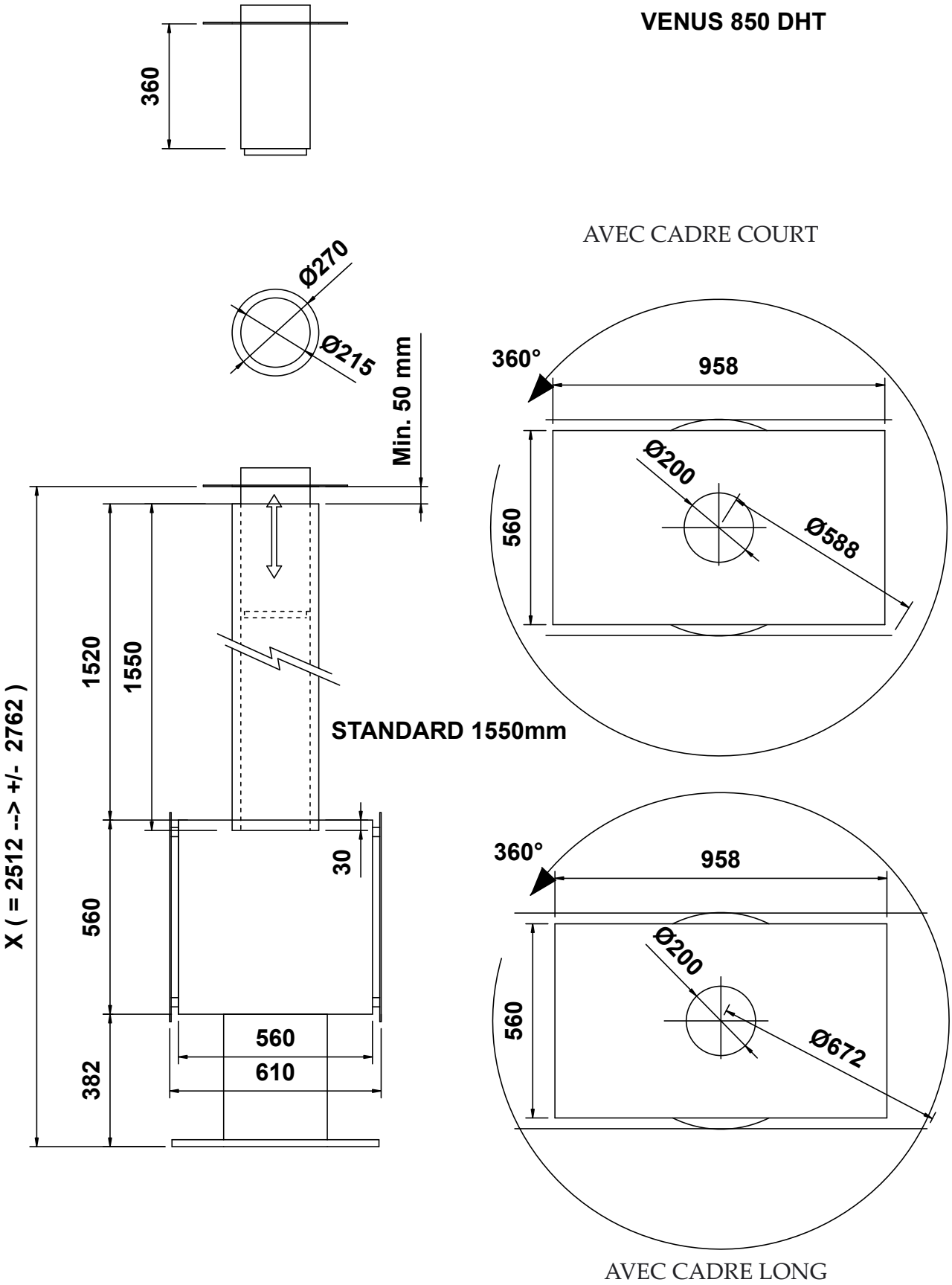
VENUS 850 DHT
360
AVEC CADRE COURT
Ø270
Ø215
Min. 50 mm
360°
958
Ø200
560
Ø588
1520
1550
X (= 2512 --> +/- 2762)
STANDARD 1550mm
30
560
382
560
610
360°
958
Ø200
560
Ø672
AVEC CADRE LONG

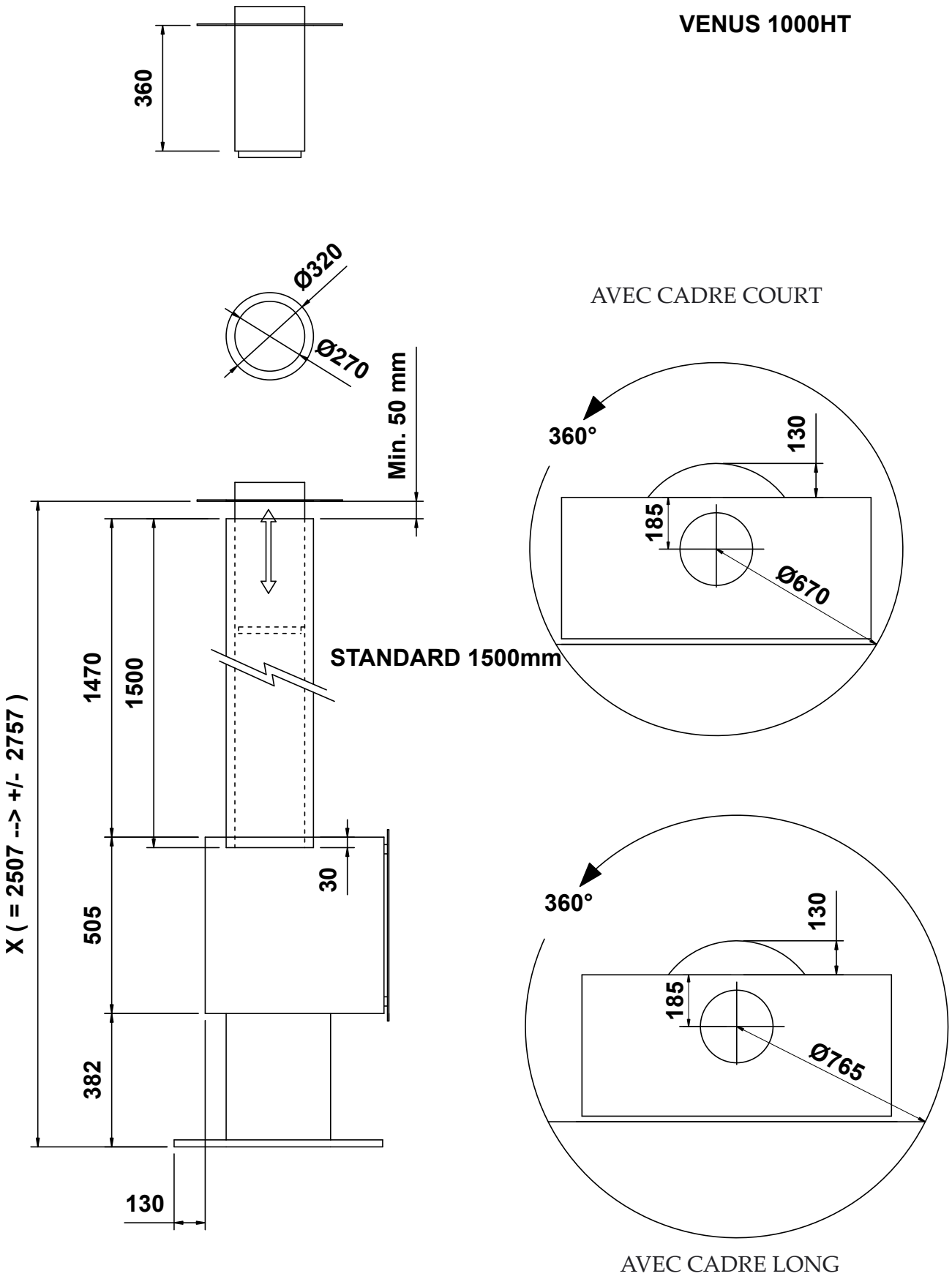
VENUS 1000HT
360
Ø320
Ø270
Min. 50 mm
AVEC CADRE COURT
360°
130
185
Ø670
STANDARD 1500mm
1470
1500
X (= 2507 --> +/- 2757)
505
30
382
130
360°
130
185
Ø765
AVEC CADRE LONG

2.5.3 ROSACE POUR LE VENUS HT

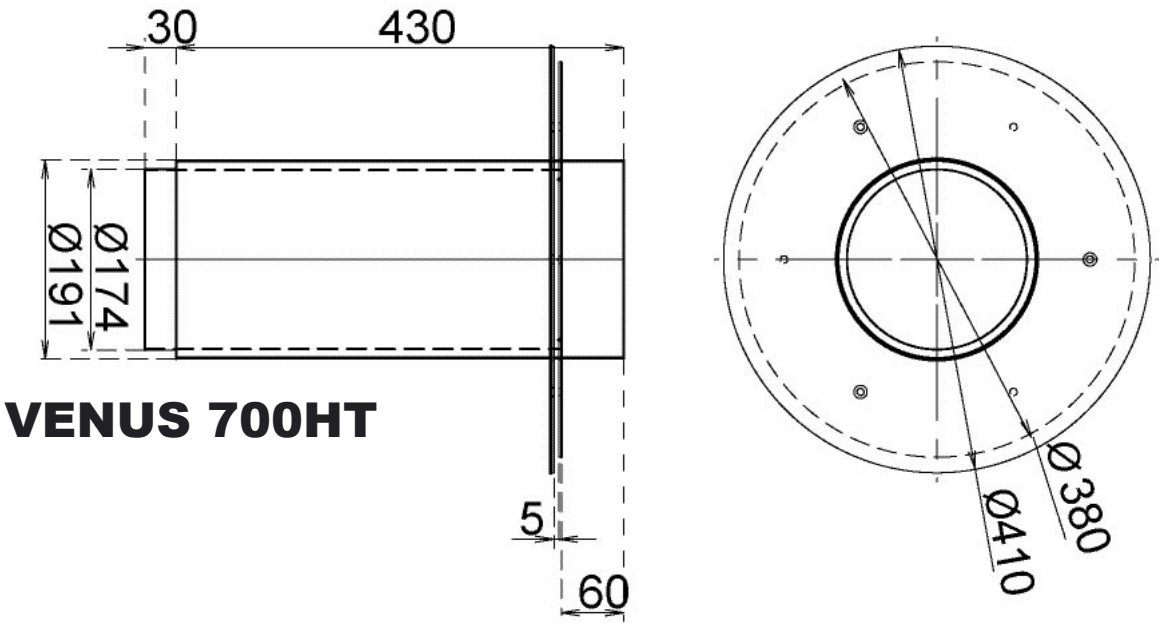

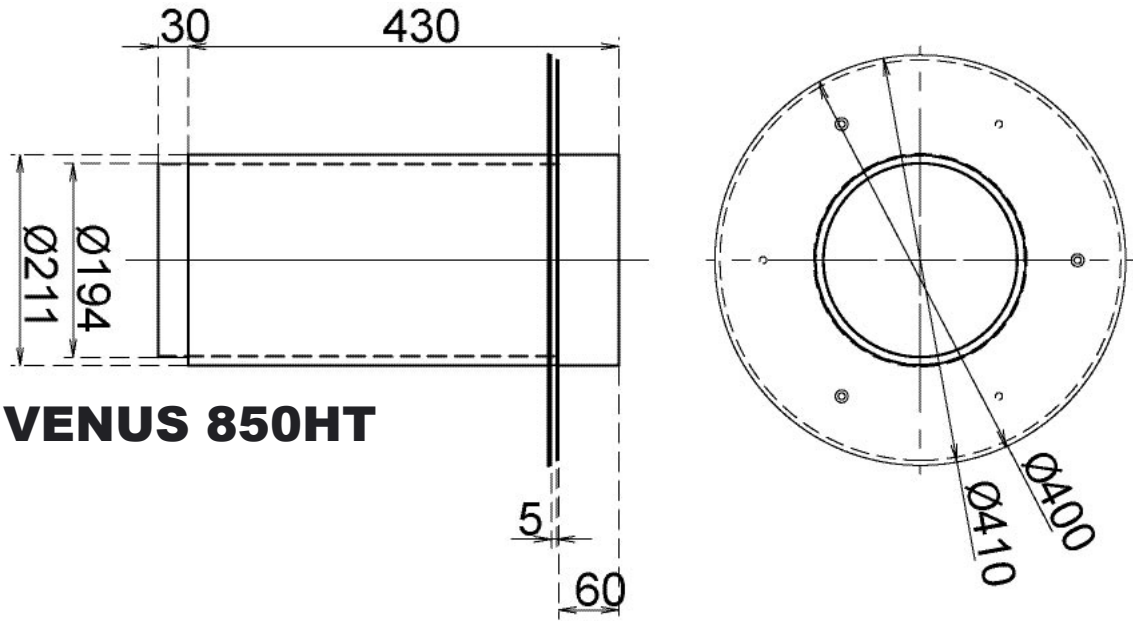

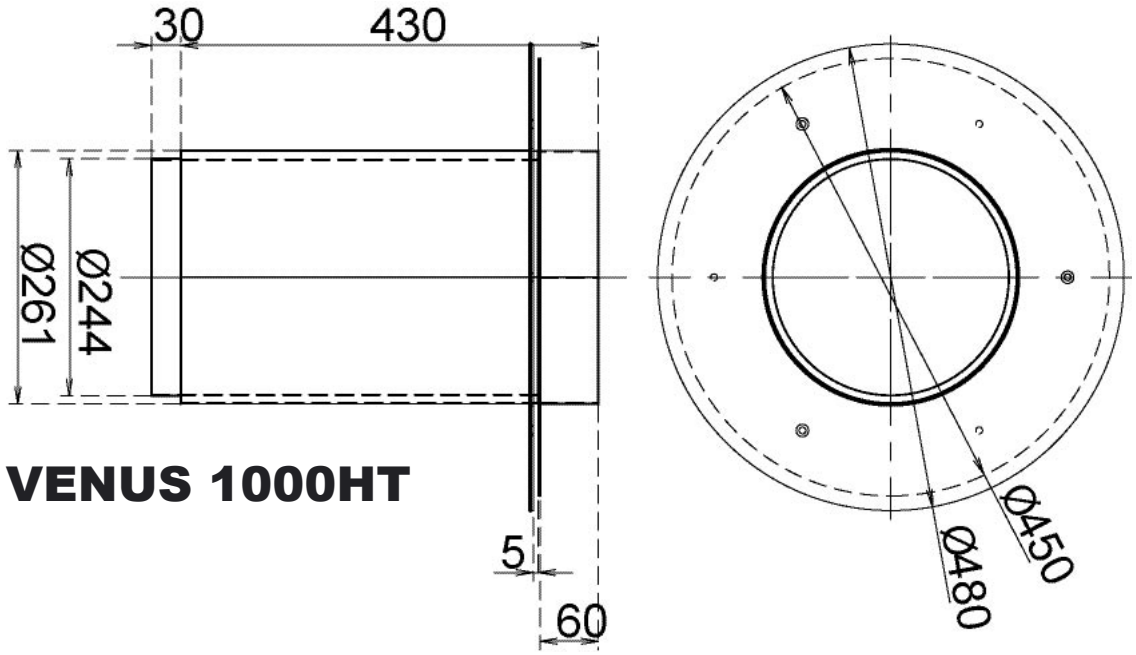

2.5.4 REGLAGE CLAPET VENUS

Si l'on éstime ne pas avoir assez de tirage (vitre noir, fumée) , il y à possibilité de régler l'inclinaison du clapet quand la porte est fermée. Au dessus de la porte (à l'intérieur) se trouve un petite tige fileté (1). Cette tige fileté bute contre la tige (2) quand la porte est fermée. Le clapet de ferme automatiquement (voir fig. 1).
Deviser l'écrou et viser ou déviser la tige fileté. Serrer l'écrou.

Dévisser la tige (1) : permet de buter plus sur la tige (2) donc positionnement horizontal maximale du clapet (fig 1).

Viser la tige (1) : permet de buter moins sur la tige (2) donc on provoque une inclinaison du clapet (fig. 2).

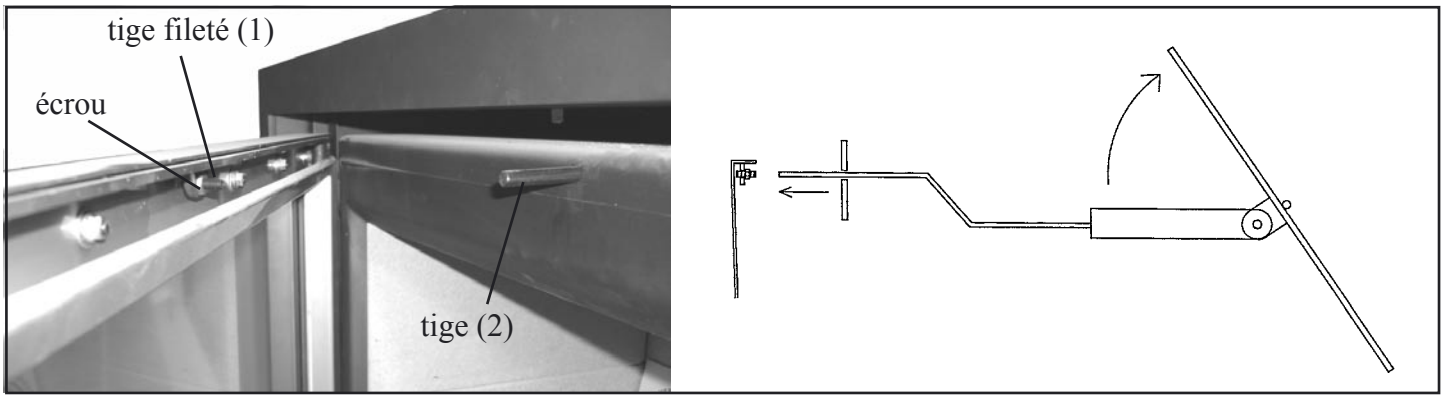

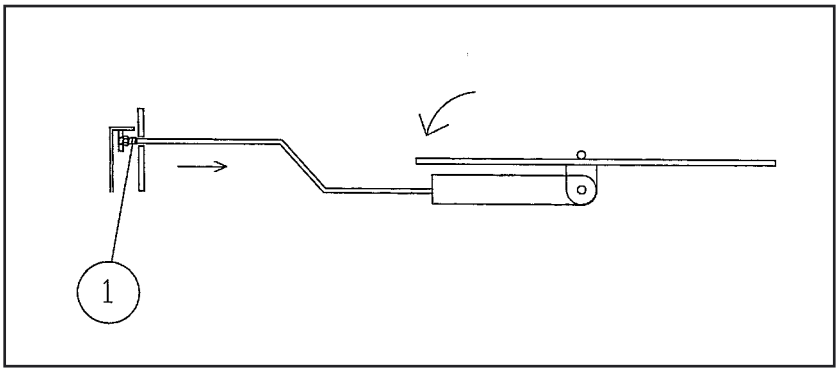

Fig. 1

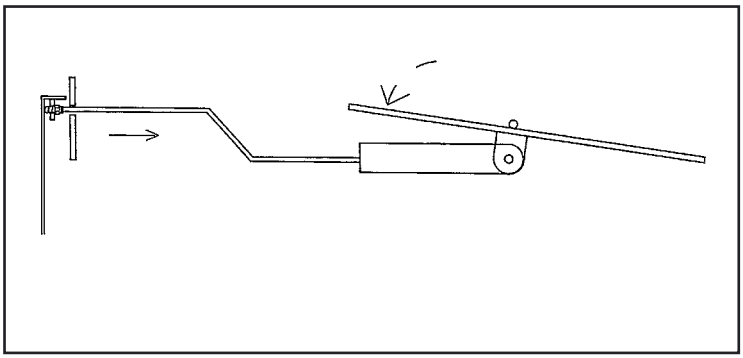

Fig. 2

3. ENTREE D'AIR POUR LA COMBUSTION

3.1 AIR PRIMAIRE

Toute combustion consomme de l'air. De la fente sous la porte à la prise d'air extérieur directe, à chacun de choisir la solution adaptée à son installation pour compenser la légère consommation d'air. Ne jamais créer une dépression dans la pièce où se trouve le foyer. Ne pas colmater toutes les entrées d'air. Si la présence d'une hotte aspirante dans le même volume d'habitation ne peut être évitée, d'air suffisante pour éviter toute dépression doit être prévue. Une entrée d'air doit être prévue pour éviter une dépression. L'air de combustion est réglé par un bimétal, qui permet de maintenir l'allure régulière du feu automatiquement.
En allumant le foyer, mettez le levier en position ouverte (vers la droite). Le clapet d'arrivée d'air primaire est ouvert. Avec l'augmentation de la température , le bimétal entre en action et ferme le clapet automatiquement (même avec le levier en position ouverte). Ceci protège le foyer contre un éventuelle surchauffe. Cependant, vous pouvez encore diminuer le feu manuellement en poussant le levier vers la gauche.
Quand le fue aura atteint la température maximale (protection), et que vous poussez le levier vers la gauche ou la droite le clapet ne bougera pas parce que le bimétal pousse le clapet en fermeture.

Attention : le réglage du Venus HT n'est prévu que à une façade.

OUVERT FIG. 7

FERMEE FIG. 8

3.2 AIR SECONDAIRE

L'air secondaire passe dans le foyer par une ouverture de +/- 1 mm entre la vitre et son cadre en metal. Ceci sur tout le contour de la vitre. Si cette ouverture n'eest pas propre ou bouchée, une vitre noire est inévitable.
Veillez à ne pas utiliser de produit trop gras qui peuvent boucher cette ouverture.
Si tel est la cas , nettoyez l'ouverture avec un carton ou carte de crédit.

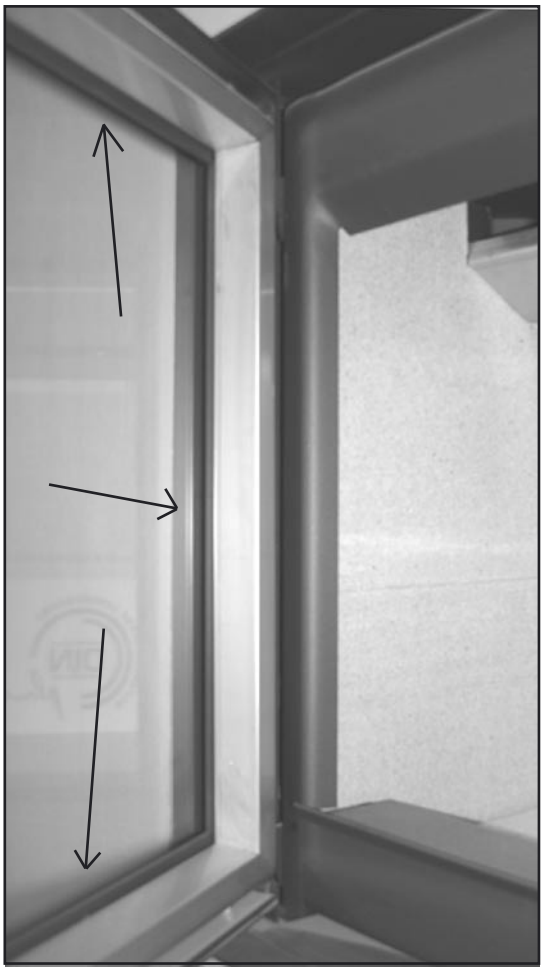

4. RECOMMANDATION GENERALES

•Le foyer doit être raccordé à la cheminée et testé avant l'emplacement final.
• Les conduits d'air chaud doivent être respecter et le conduit de fumé isolé. Les diamètres des entrées et de sorties d'air doivent être respectées.
• Ne pas placer de matériaux combustibles dans l'environnement immédiat du foyer.
• Matériaux isolants: utiliser de préférence des matériaux "Resistant haute températures" (la laine de verre est proscrite).
• Il est conseillé de raccorder le foyer de telle façon que l'eau ou l'humidité ne puisse entrer. L'eau et l'humidité sont l'ennemi des plaques de Chamotflex. Celles-ci pourraient se fendre à l'allumage.

4.1 ENTRETIEN

• Pour utiliser le VENUS en sécurité, il faut faire ramoner la cheminée 1 fois l'an.
• Une brique fendue peut très bien fonctionner. Cependant, un morceau manquant entraînera le remplacement pour conserver une protection efficace du corps de chauffe.
• Enlevez à temps le trop plein de cendrés au moyen de la pelle à cendres (Fig.9). Attention, laissez au fond du foyer un lit de cendrés qui favorise la combustion.

Pour le nettoyage de la vitre:

• Ouvrez la porte en utilisant la main-froide. (Fig.10)
• Si, pour le nettoyage, vous employez un produit chimique, protégez les surfaces peintes exposées. Nous vous conseillons l'utilisation du produit de nettoyage "Bio-Clean" disponible chez votre distributeur (fig.11).
• En usage fréquent, il est souhaitable de graisser annuellement les organessuivants:
• porte et portillon: charnières et fermeture
• thermostat: axe de commande

Ceci doit être fait avec de l'huile haute température. N'utilisez aucun d'autre produit. Ce produit est disponible chez votre revendeur M-design. En cas de non utilisation de produit de graissage, et suite à des grandes températures un risque de blocage de la porte peut survenir.

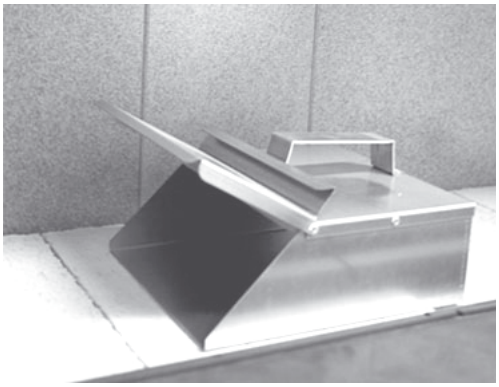

Fig.9

Fig.10

Fig.11

5. FICHES TECHNIQUES

VENUS 700 HT

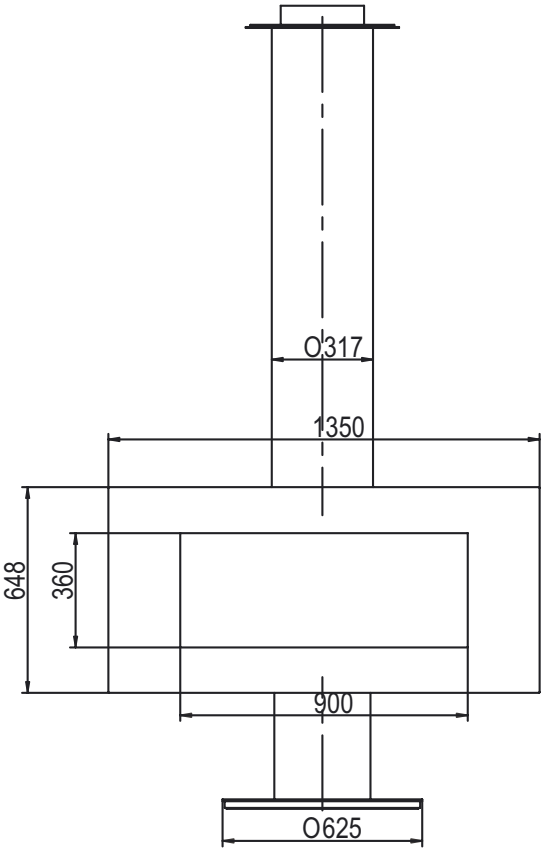

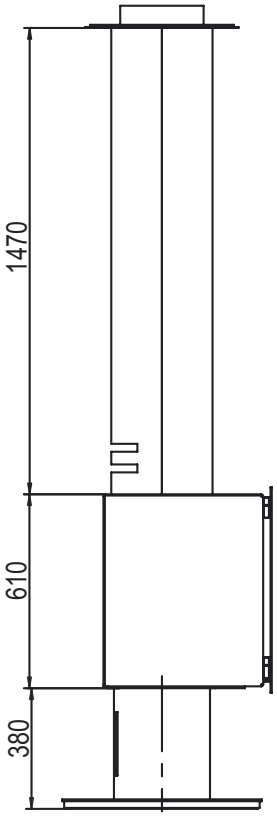

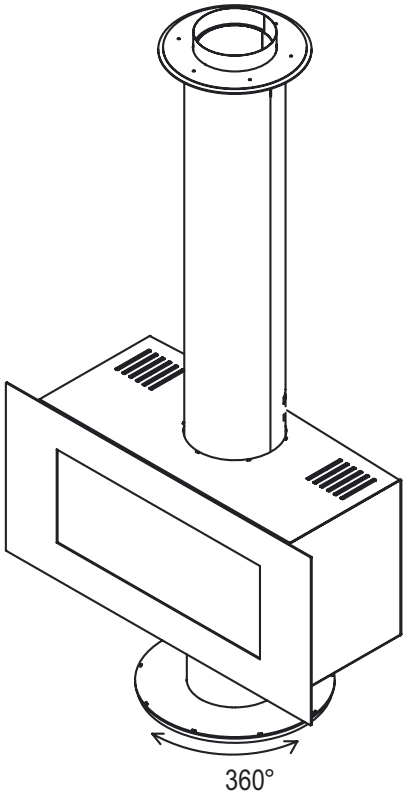

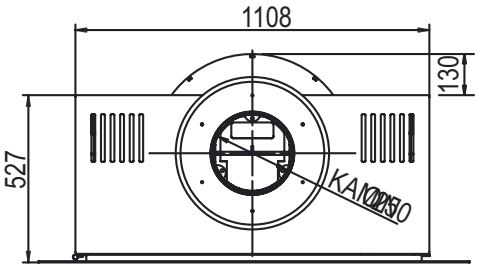

5. FICHES TECHNIQUES

VENUS 850 HT

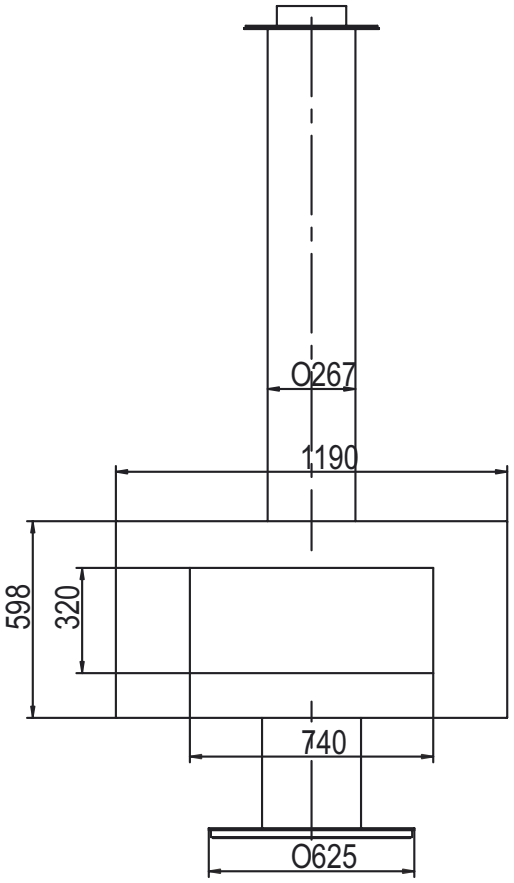

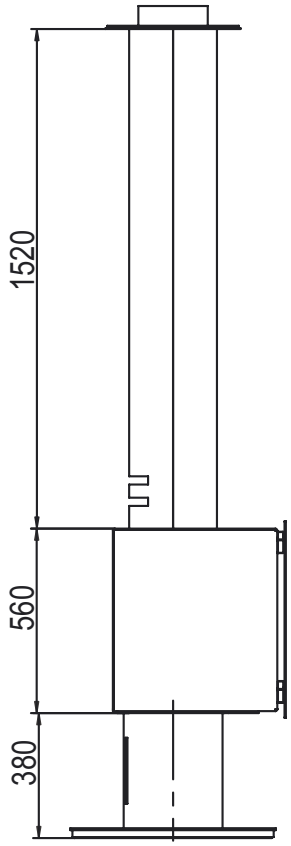

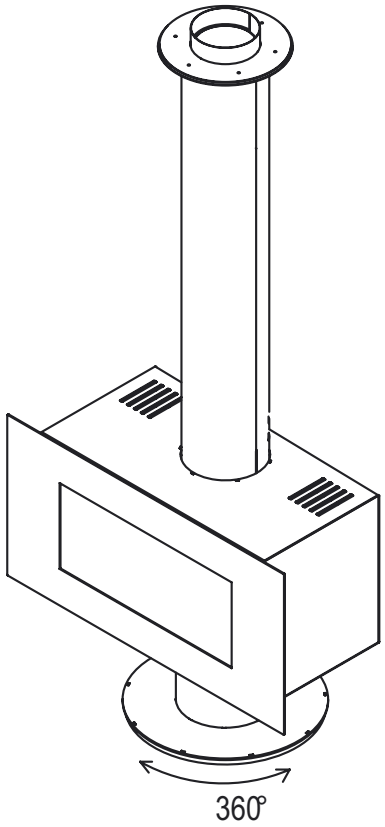

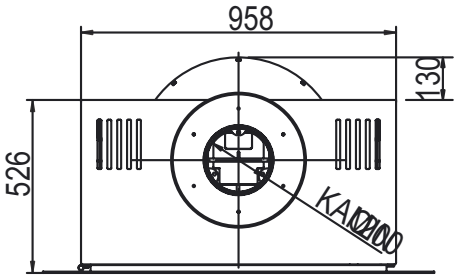

5. FICHES TECHNIQUES

VENUS 1000 HT

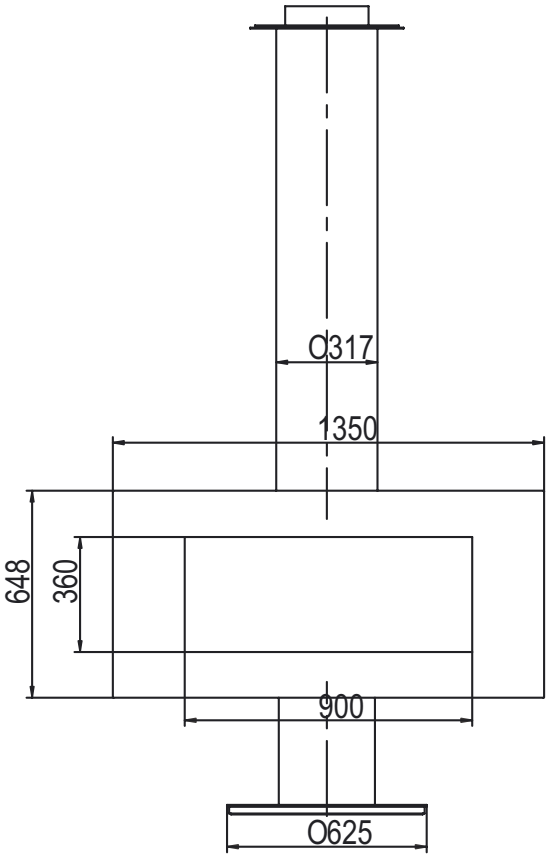

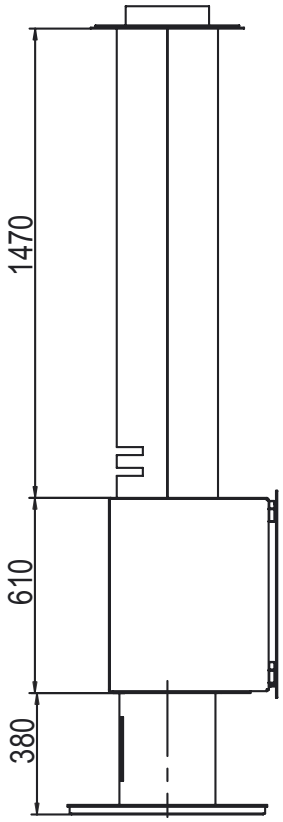

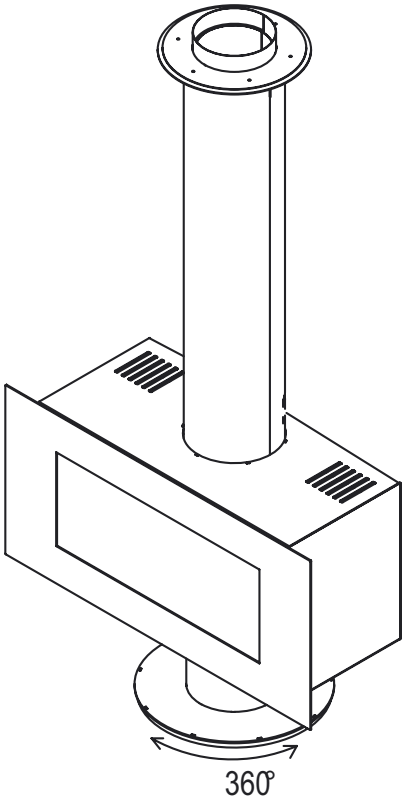

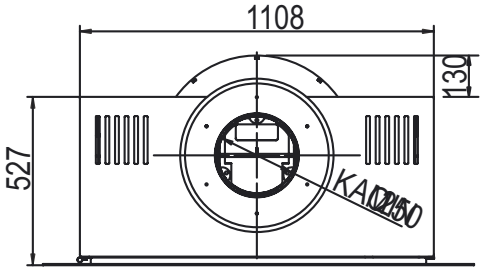

5. FICHES TECHNIQUES

VENUS 850 DHT

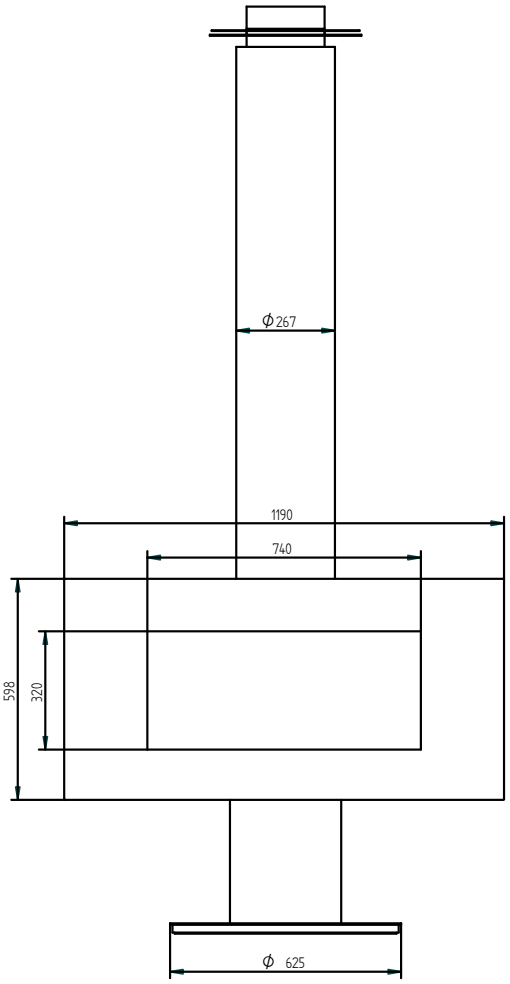

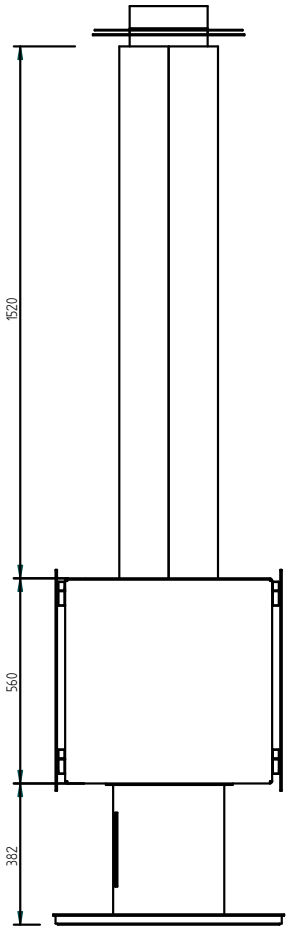

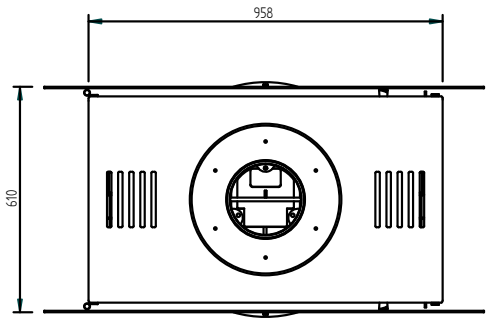

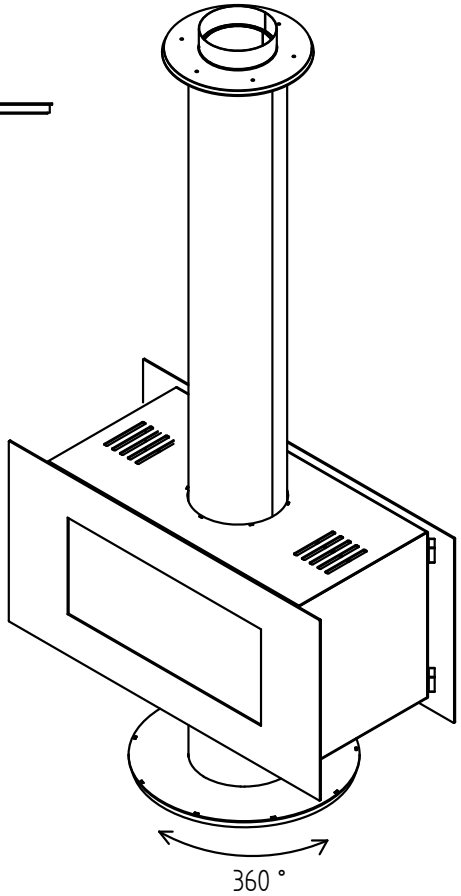

5. FICHES TECHNIQUES

CADRES VENUS HT

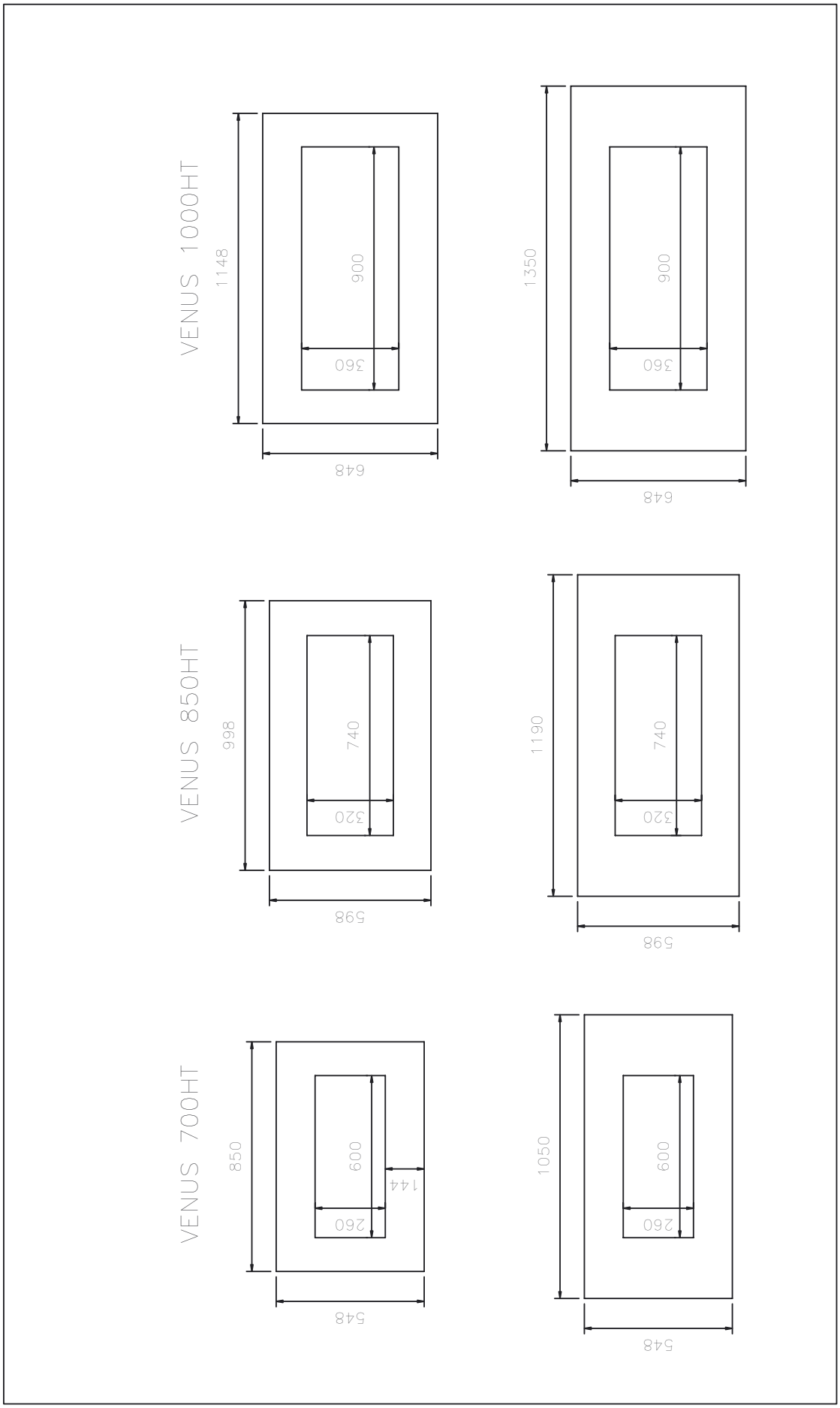

6. GARANTIE

6.1 DUREE ET LIMITATION

• 7 ans de garantie sur: la structure générale.
• 2 ans de garantie sur: pièces amovibles internes
• 1 an de garantie sur: ventilateurs et variateur vitesse.
• Pas de garantie sur: vitre, joints et plaques de fonte (Chamotflex).

6.2 RESERVES

La validité de la garantie est annulée en cas de non-respect des impératifs etrecommandations de la présente notice.
Les interventions sous garantie seront exclusivement assurées par l'intermédiaire du distributeur sur présentation de la facture d'achat. Les pièces ne seront délivrées qu'en échange des pièces défectueuses.

6.3 EXCLUSION

Sinistres, avaries et dysfonctionnements liés à:
• Une installation ou des raccordements incorrects
• Un tirage insuffisant ou exagéré
• Transports et installation
• Une utilisation abusive
• Une insuffisance d'entretien
• Des combustibles incompatibles, destructifs et/ou humides (bois traités…)
• Toute modification, transformation interne du foyer
• Une inadéquation entre la capacité de chauffe du foyer et le besoin calorifique du client.
• Frais de transport et emballage.
• Tout frais non acceptés préalablement par M-design.
• Frais conséquents à la non utilisation de l'appareil.